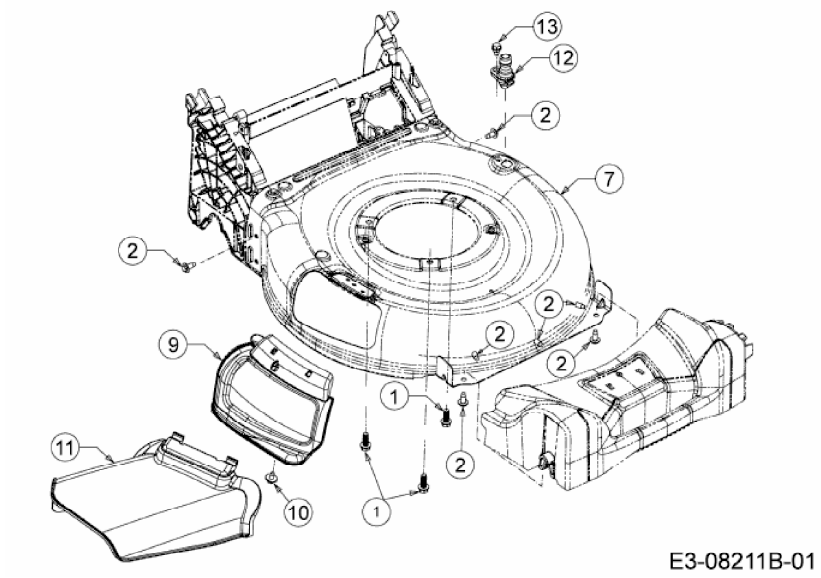
13
12
2
7
2
2
2
2
9
1
11
2
10
1
E3-08211B-01