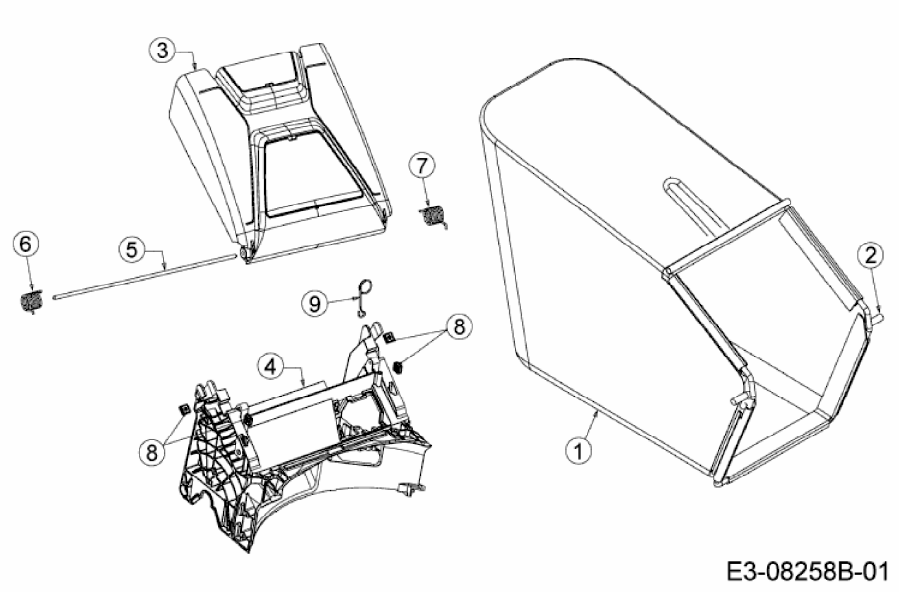
3
7
6
5
2
9
8
4
8
1
E3-08258B-01