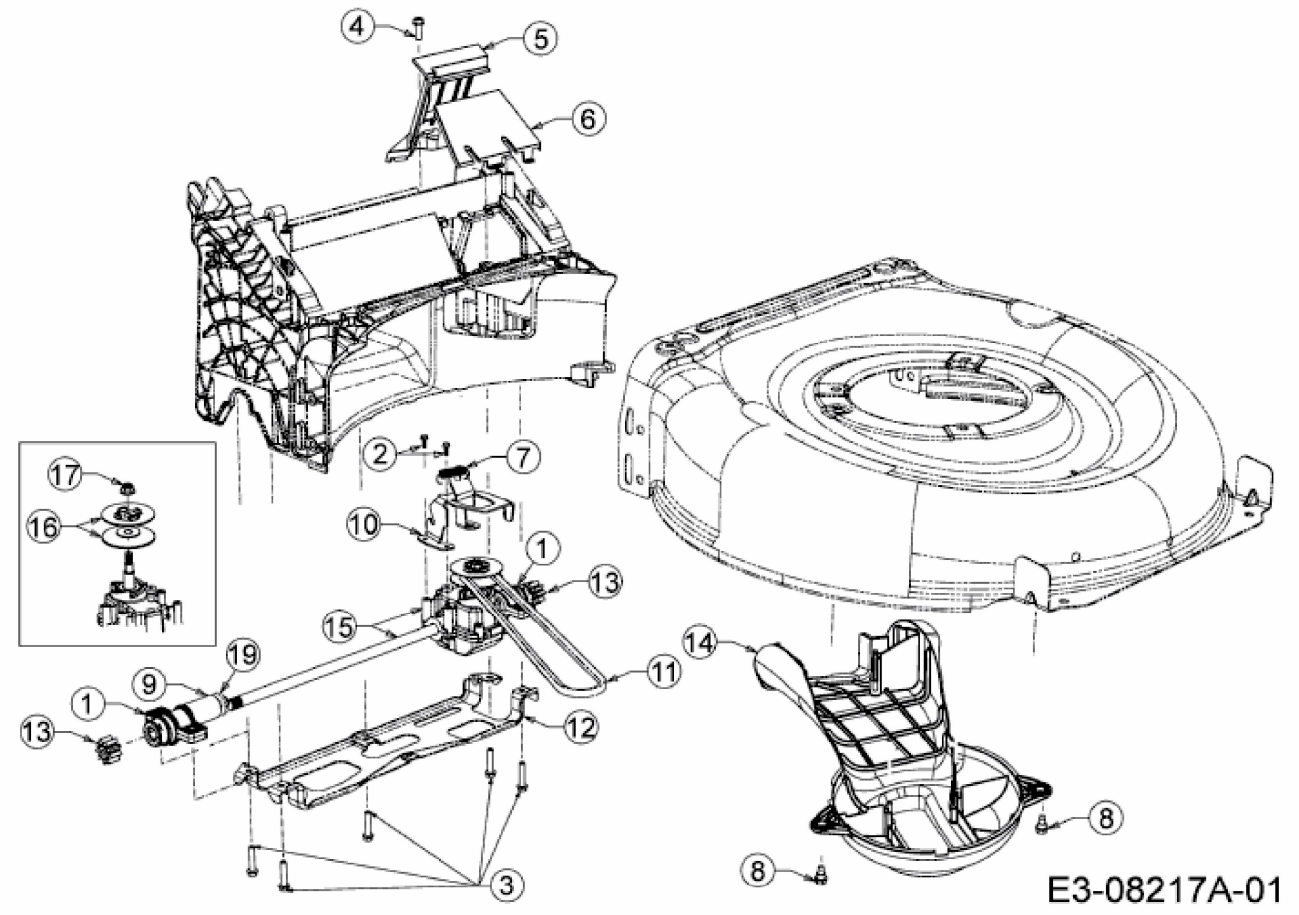
4
5
6
2
7
17
16
10
1
13
15
19
9
1
13
11
14
12
8
8
3
E3-08217A-01