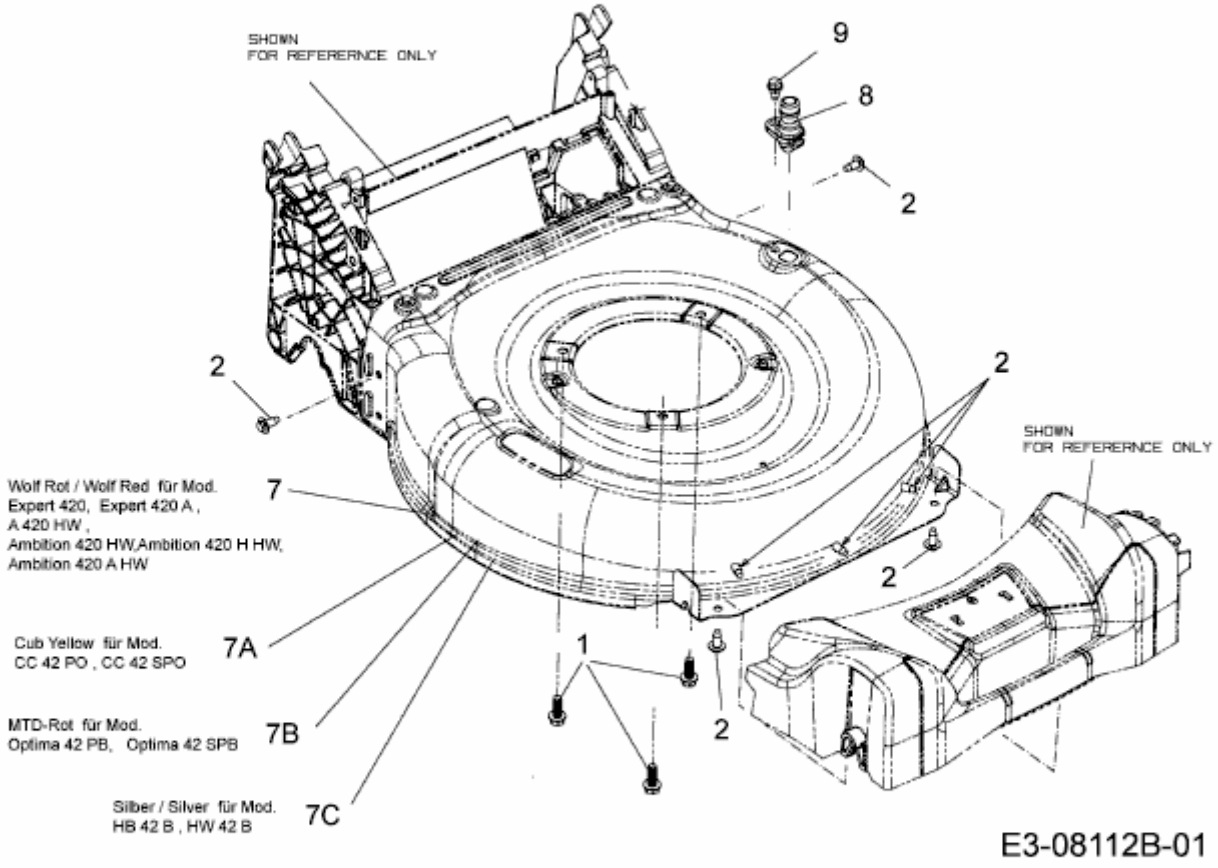EXPERT 420 A > 12A-LUSC650 (2016) > MÄHWERKSGEHÄUSE