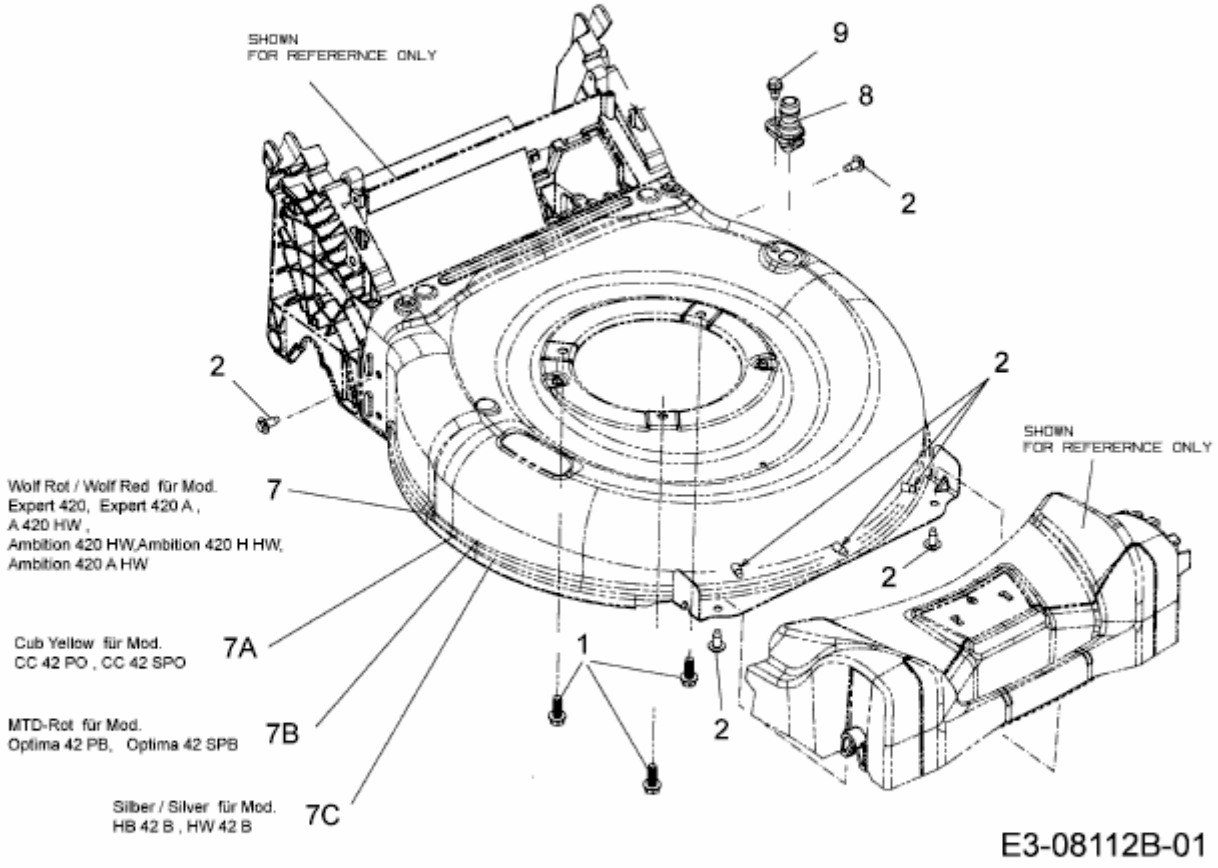EXPERT 420 A > 12A-LUSC650 (2014) > MÄHWERKSGEHÄUSE