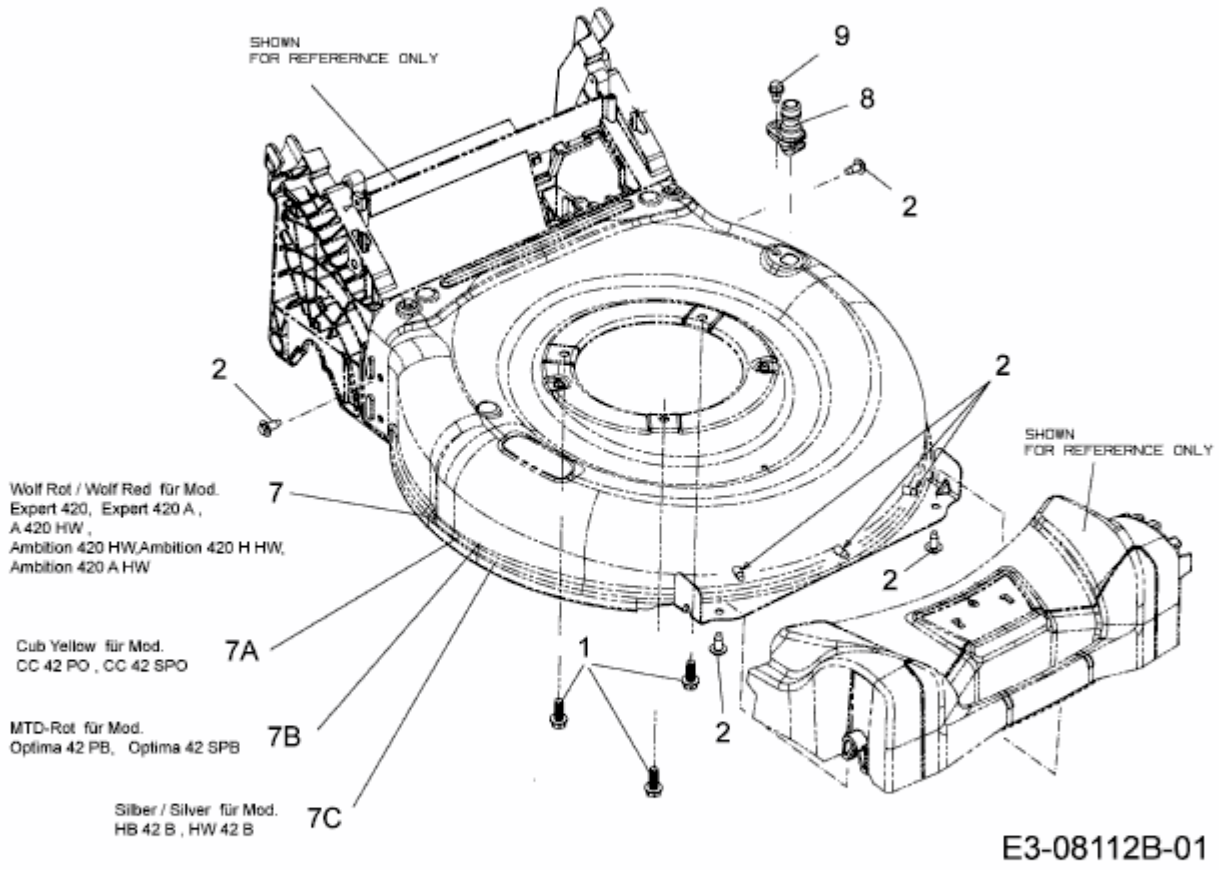CC 42 SPO > 12A-LQSC603 (2016) > MÄHWERKSGEHÄUSE