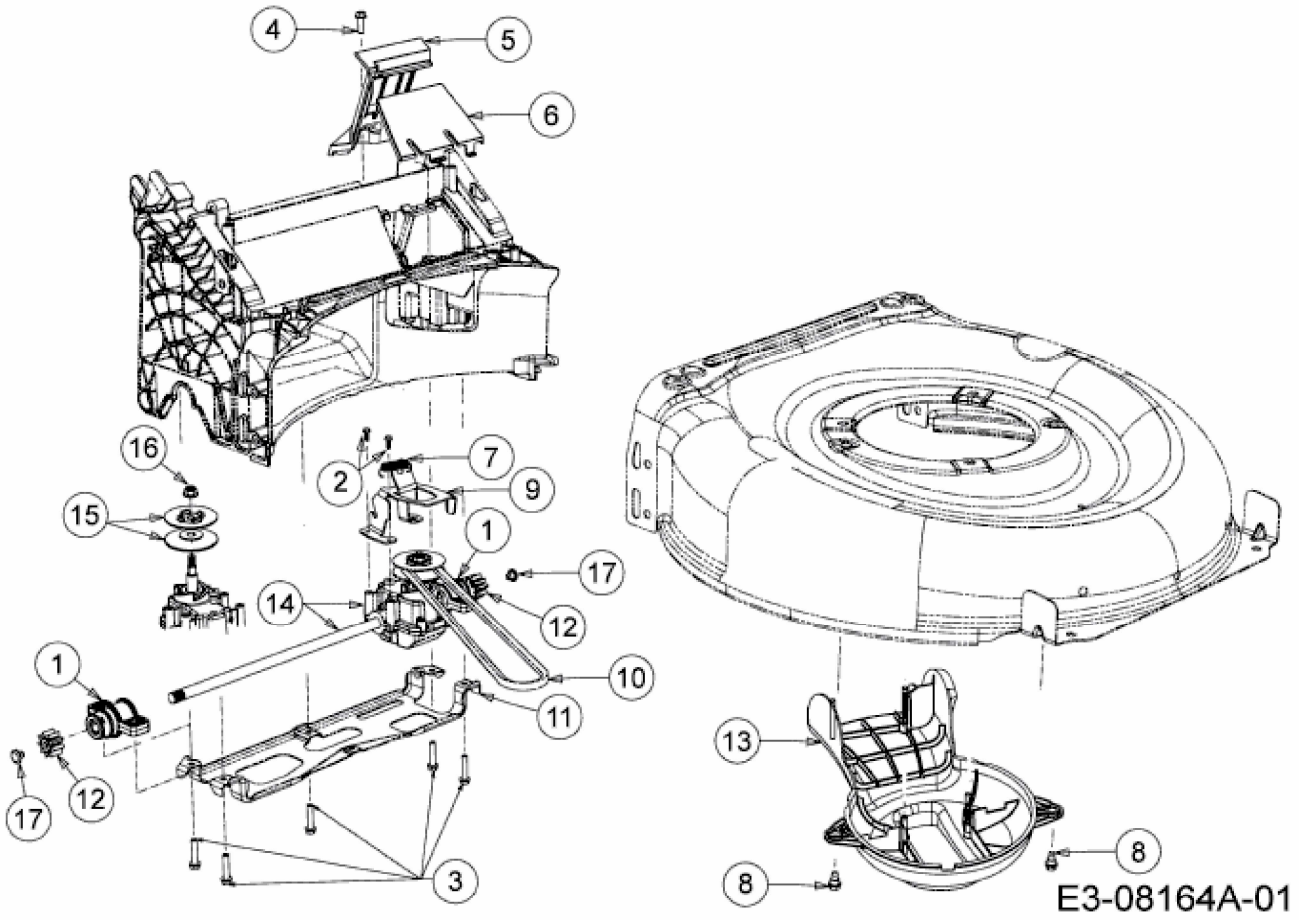
4
5
6
16
7
2
9
15
1
17
14
12
1
10
11
13
17
12
3
8
8
E3-08164A-01