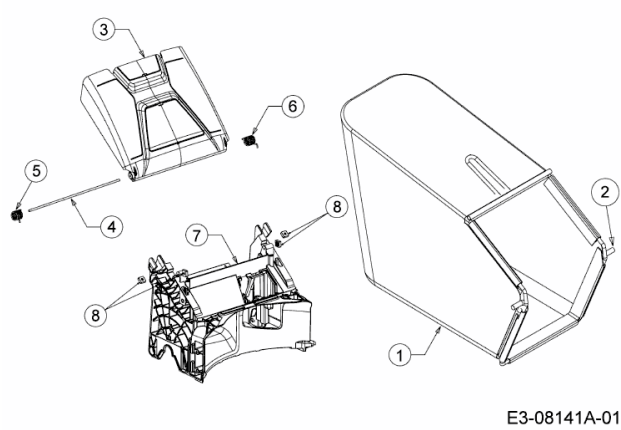42 S > 12A-LAM8600 (2013) > GRASFANGSACK, HECKKLAPPE, LEITSTÜCK HINTEN