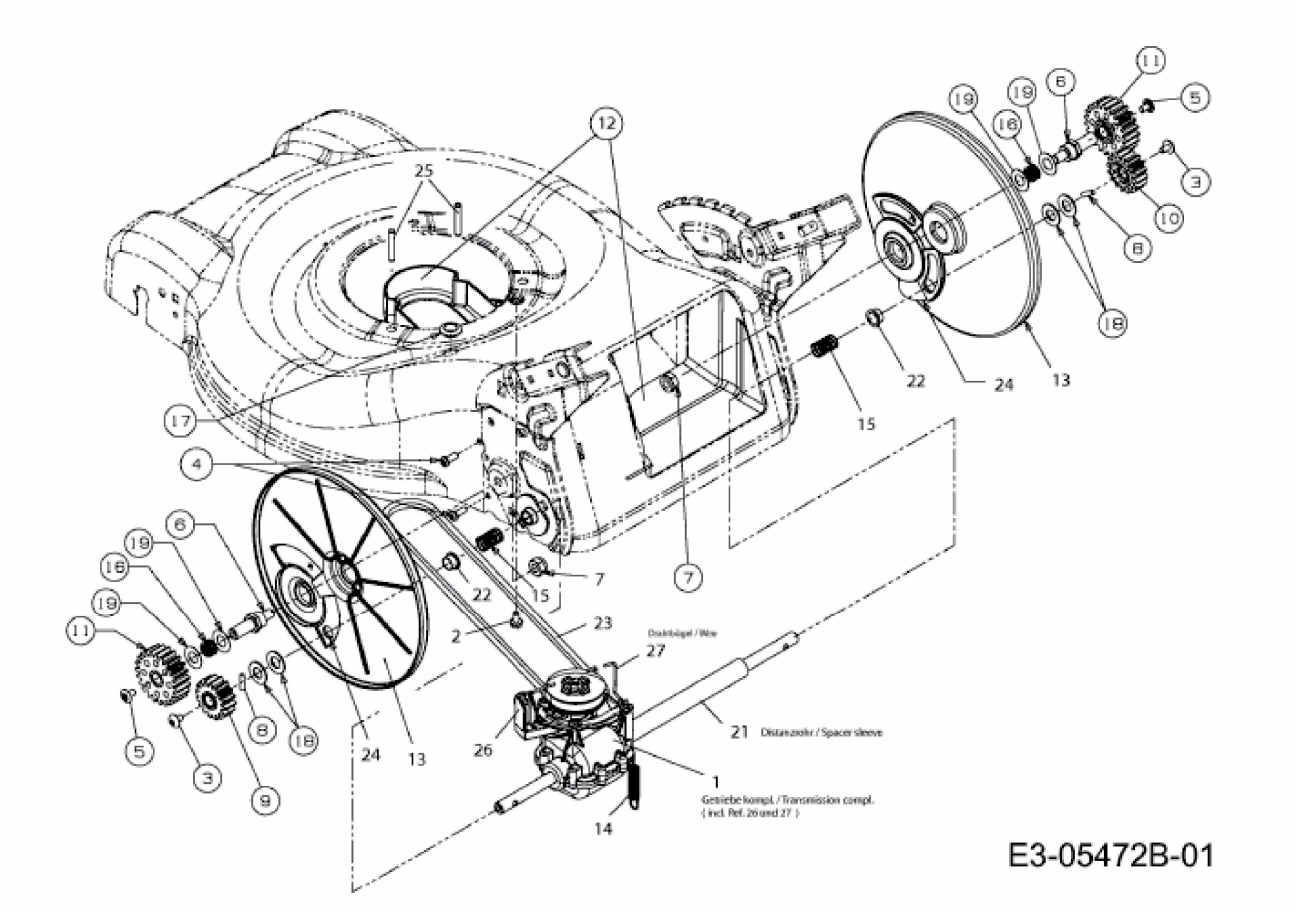SPB 46 HW > 12A-J65F600 (2012) > GETRIEBE, LEITSTÜCK HINTEN