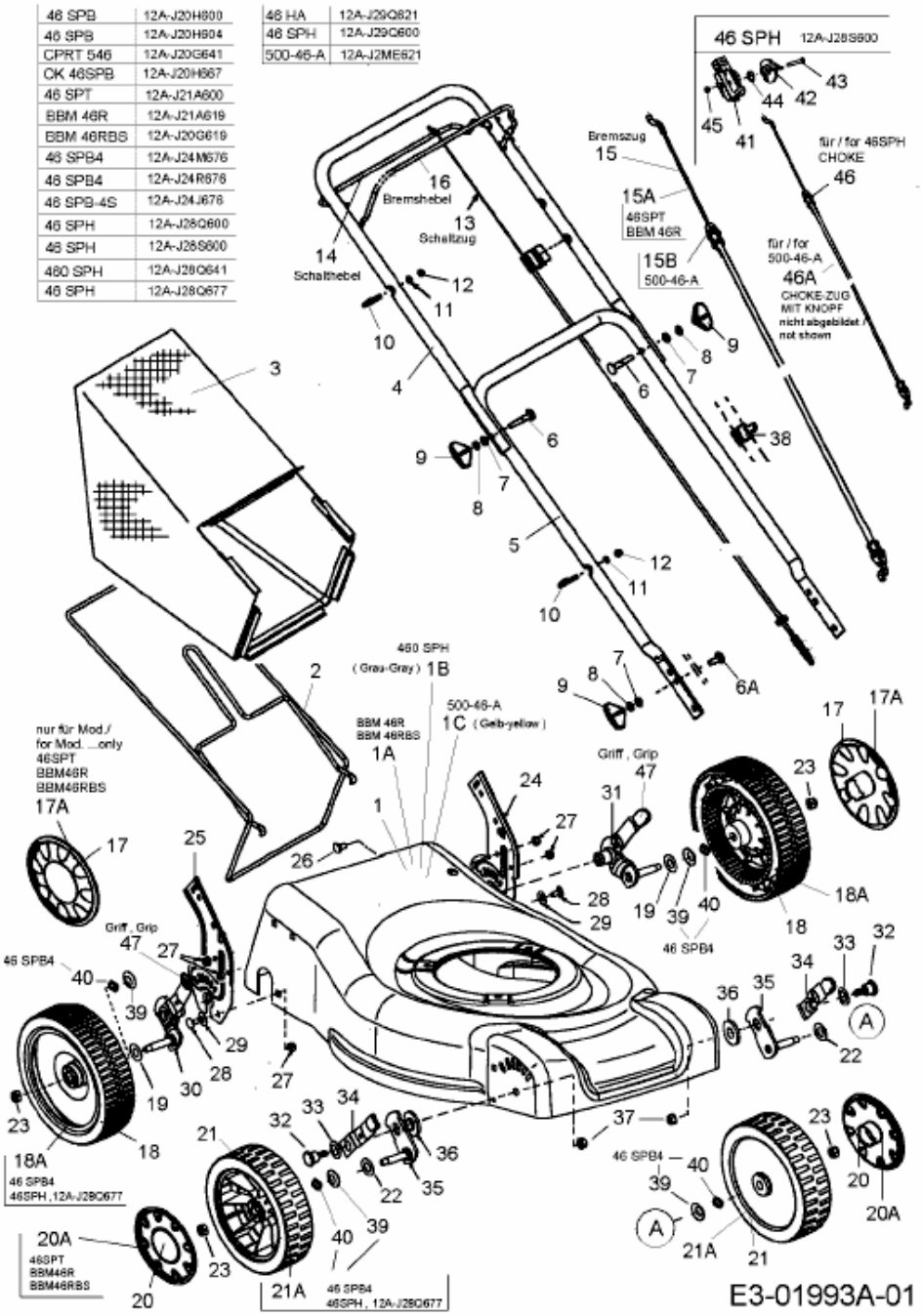46 SPB-4 > 12A-J24M676 (2005) > HOLM, RÄDER, SCHNITTHÖHENVERSTELLUNG