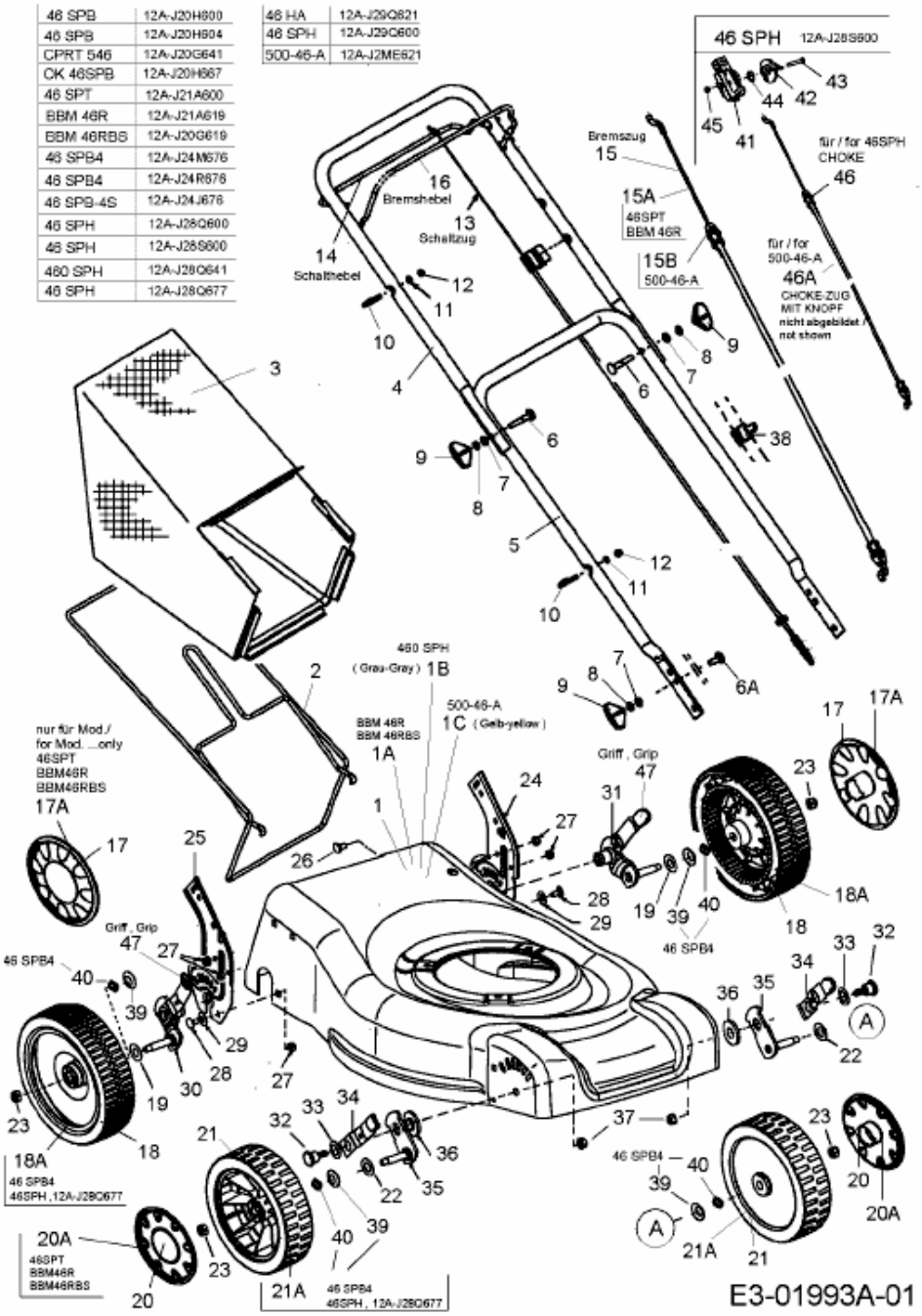46 SPT > 12A-J21A600 (2005) > HOLM, RÄDER, SCHNITTHÖHENVERSTELLUNG