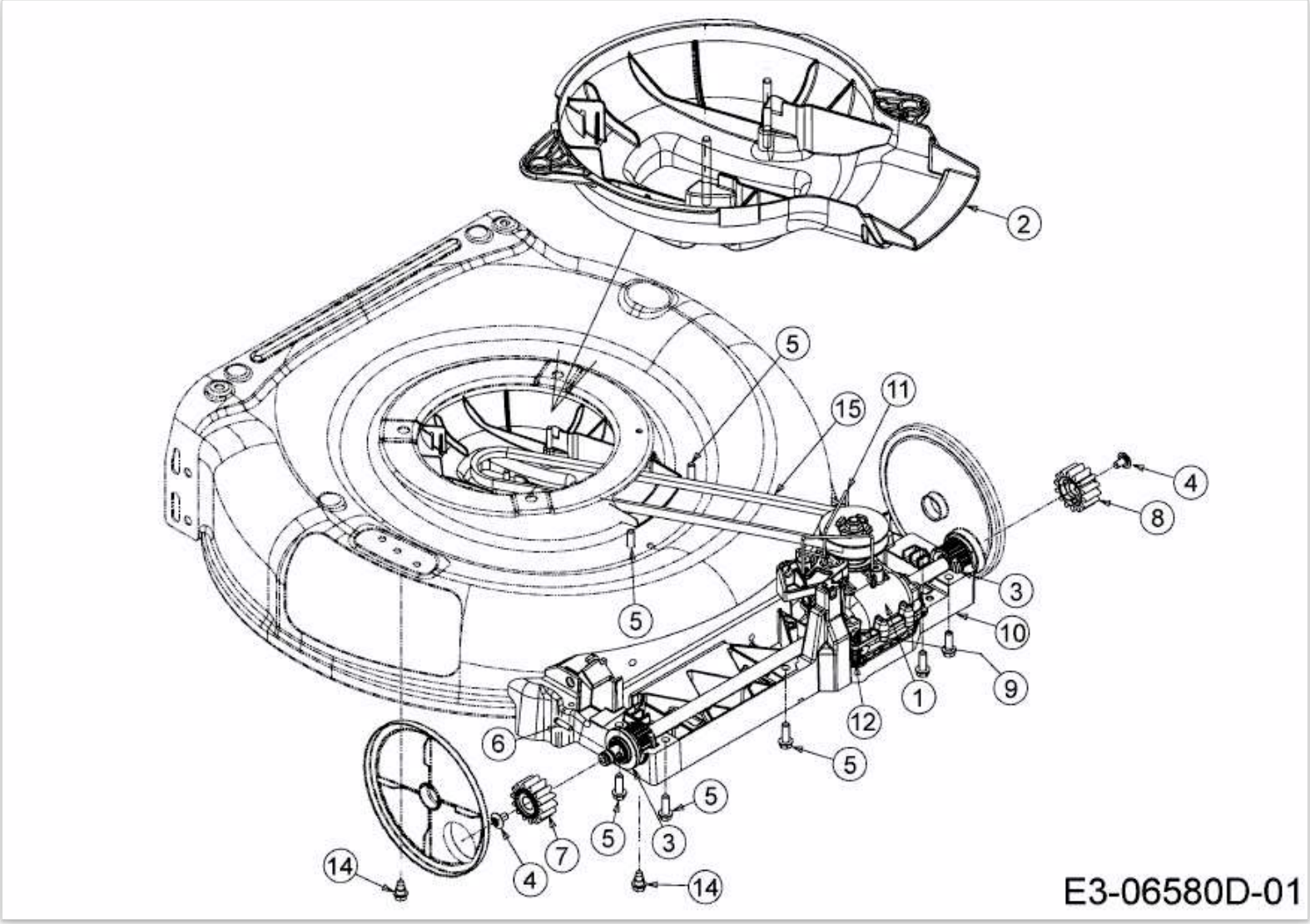YARD-MAN 21" > 12A-B2AQ324 (2018) > GETRIEBE, KEILRIEMEN