YM 6021 CK > 12A-997D643 (2008) > VARIATOR

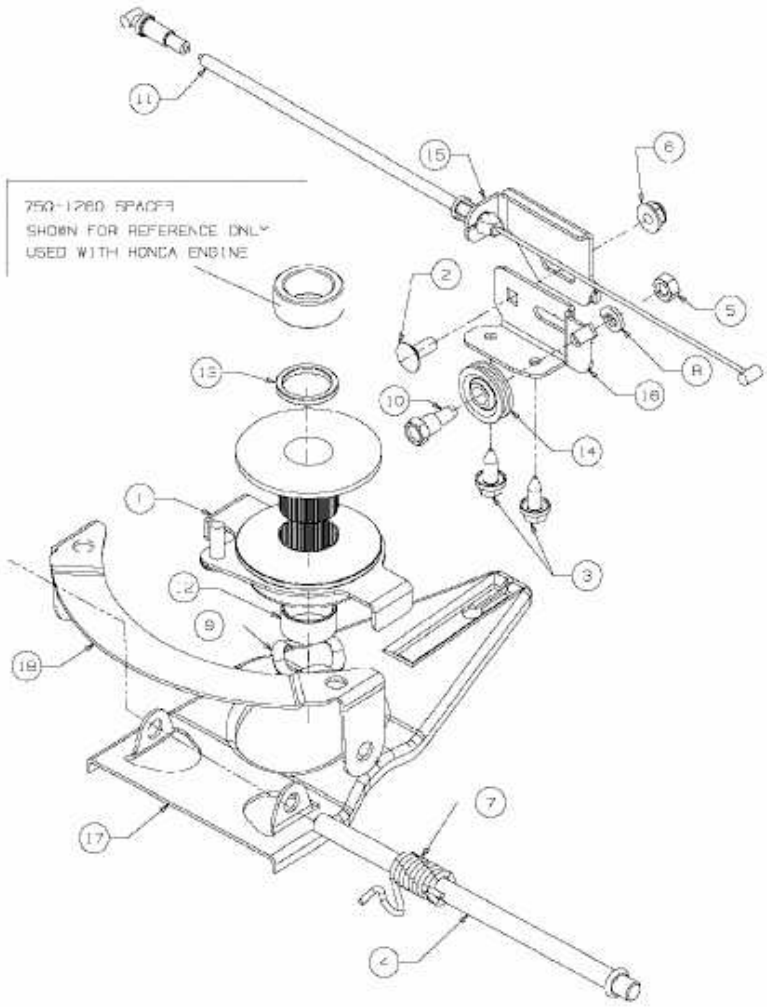

E3-02933A-01