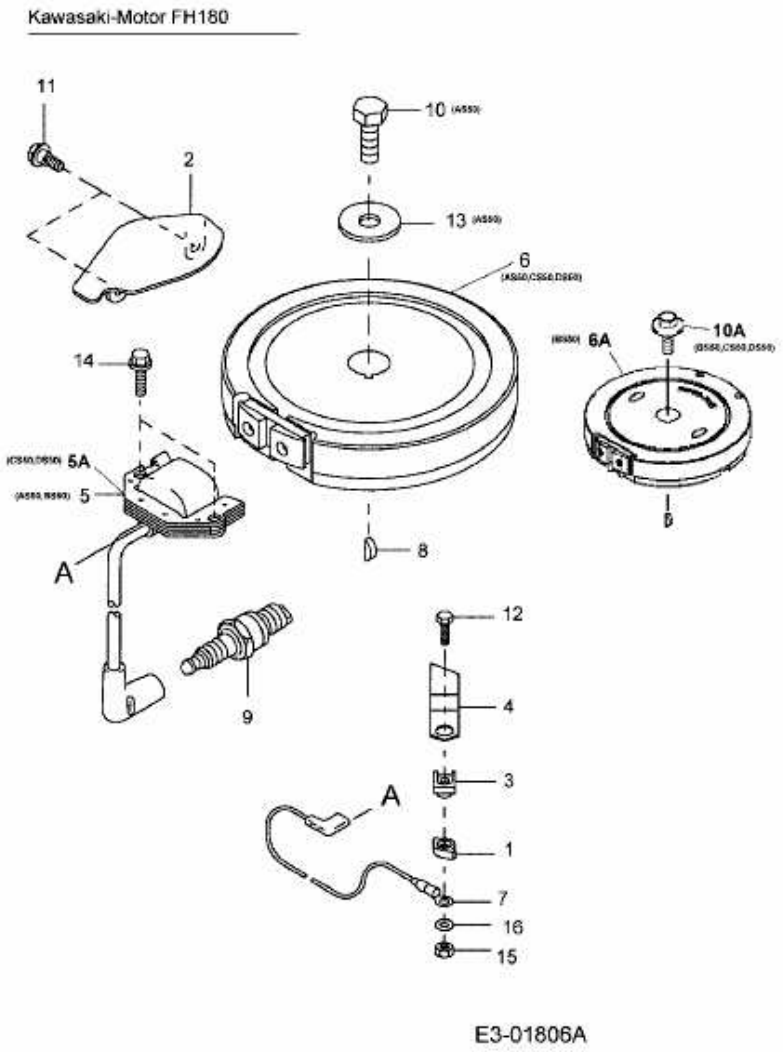YM 6021 CK > 12A-997D643 (2005) > SCHWUNGRAD, ZÜNDANLAGE