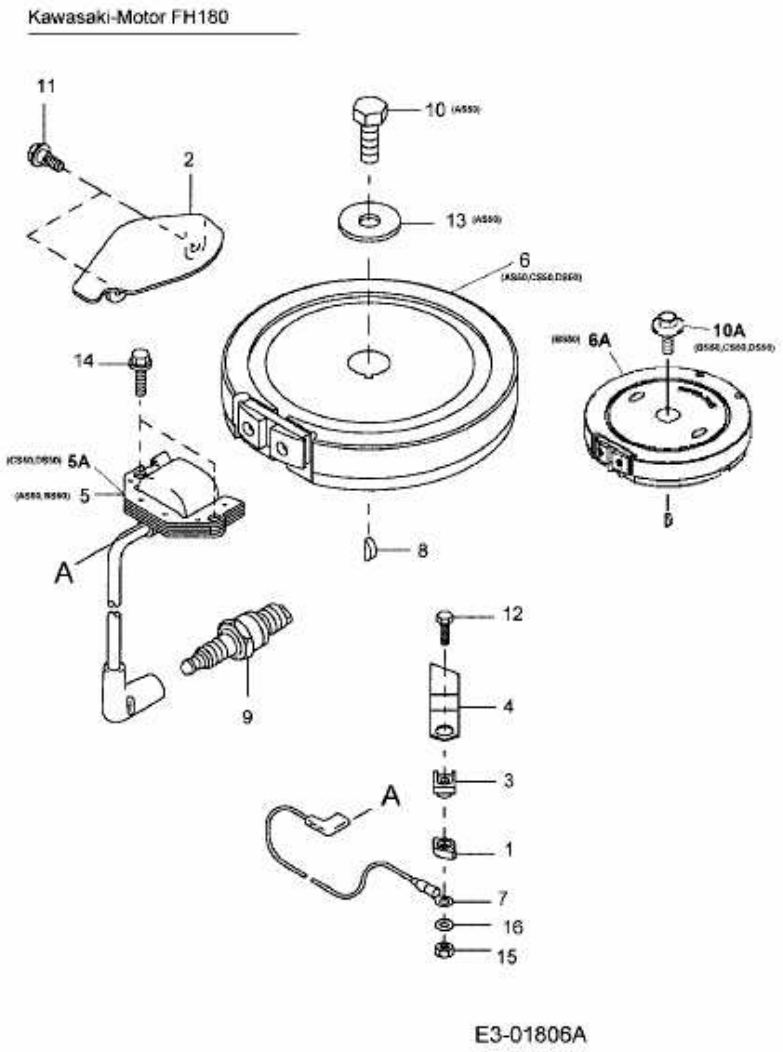YM 6021 CK > 12A-997D643 (2004) > SCHWUNGRAD, ZÜNDANLAGE