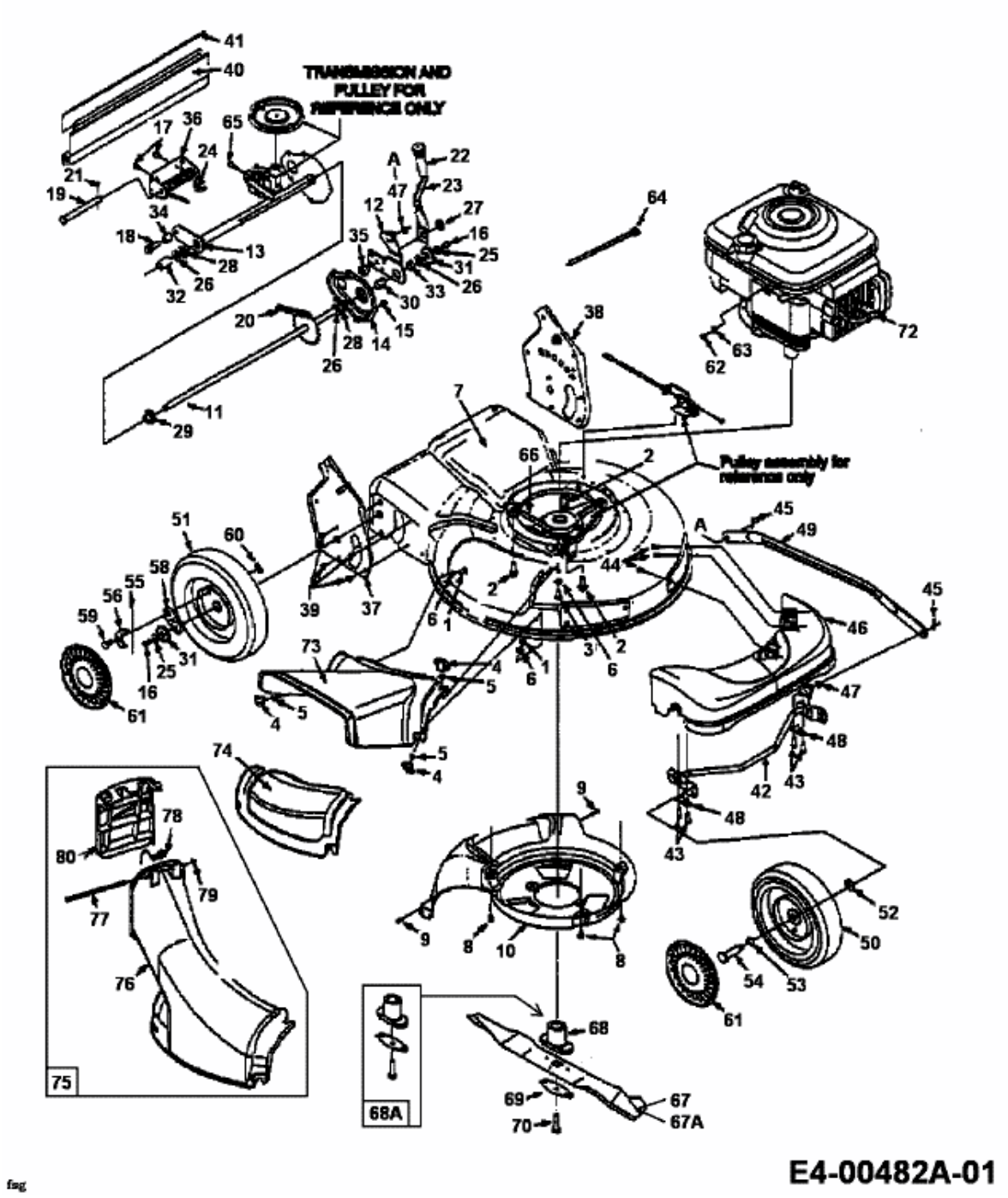YM 6021 SM > 12A-979C643 (1998) > GRUNDGERÄT