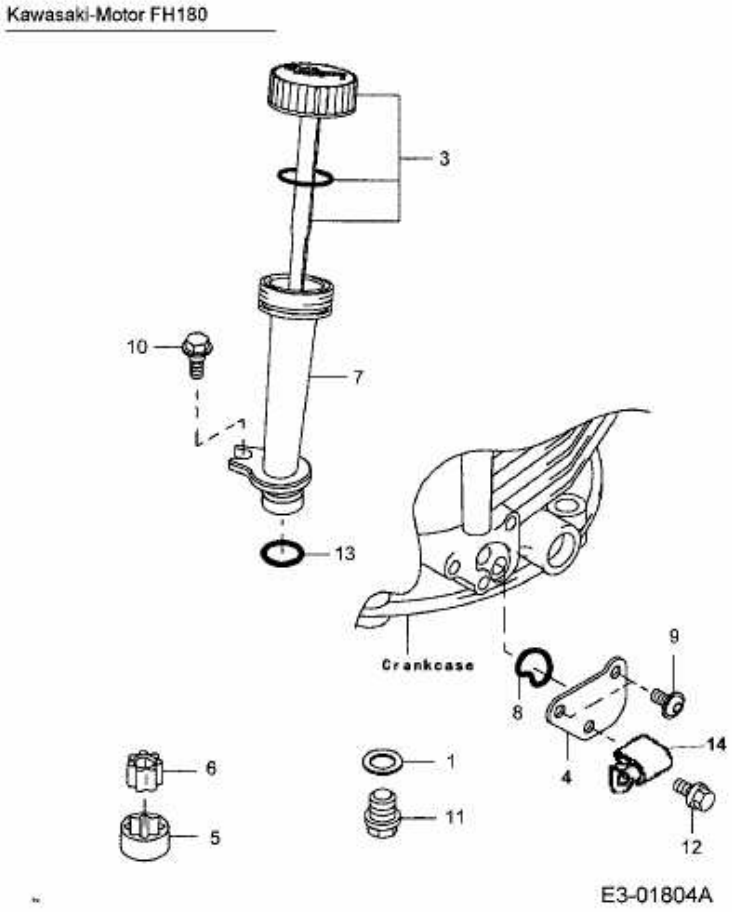YM 6021 SMK > 12A-977D643 (2004) > ÖLMESSSTAB