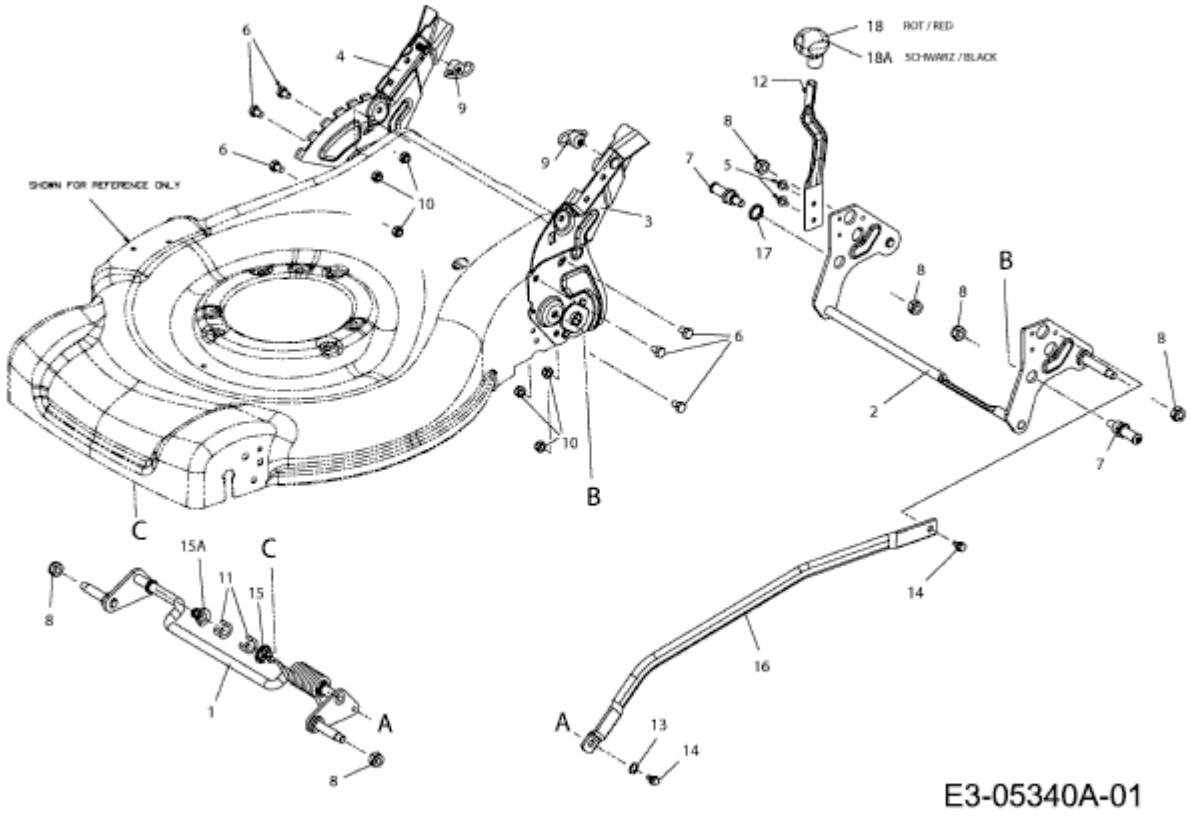M 5360 SPHWK > 12A-867D605 (2013) > SCHNITTHÖHENVERSTELLUNG