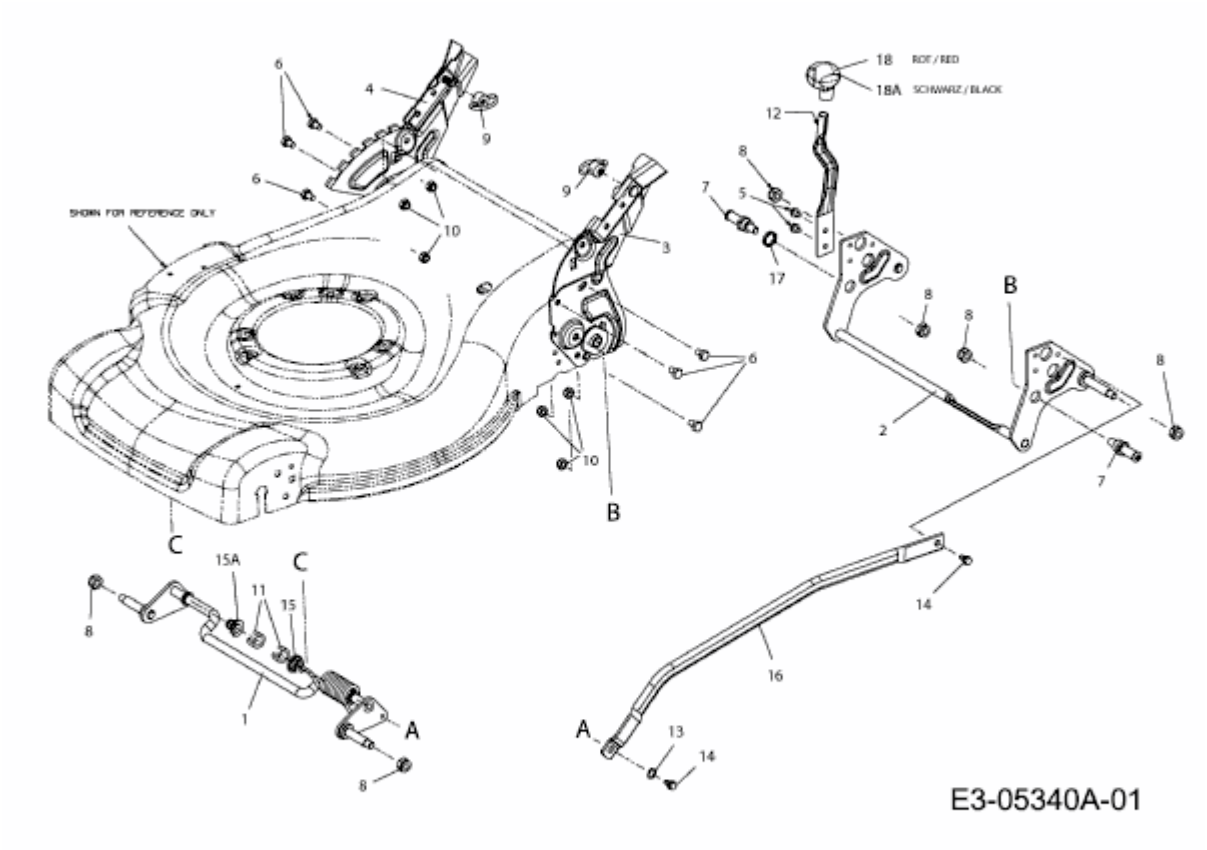CC 53 SPHHW > 12A-85FQ603 (2013) > SCHNITTHÖHENVERSTELLUNG