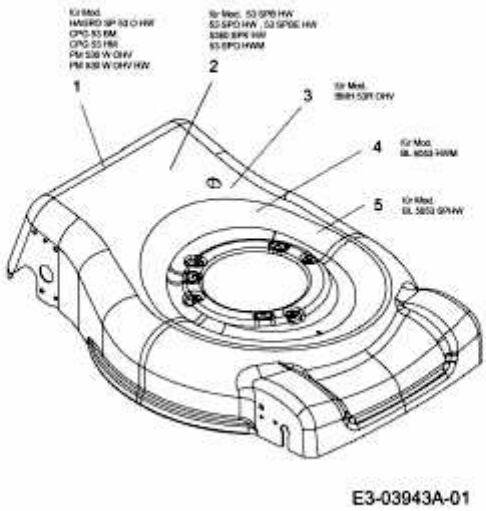BL 6053 HWM > 12A-858R683 (2009) > MÄHWERKSGEHÄUSE