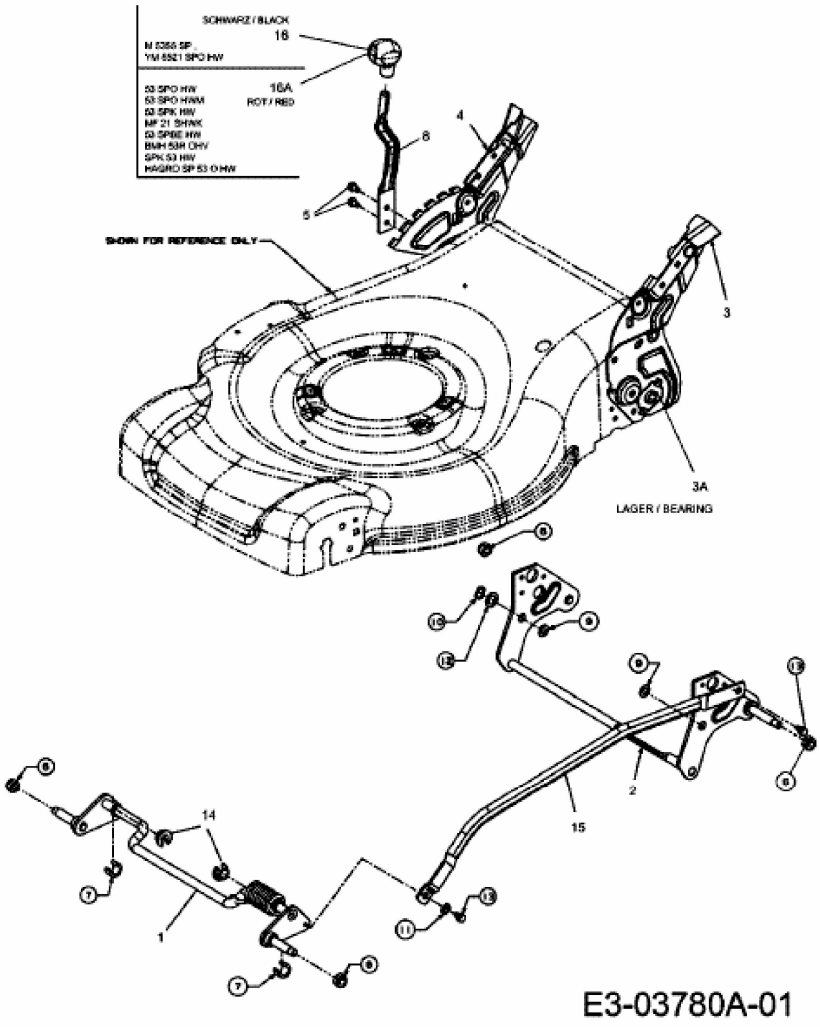5360 SPKHW > 12A-857D600 (2008) > SCHNITTHÖHENVERSTELLUNG