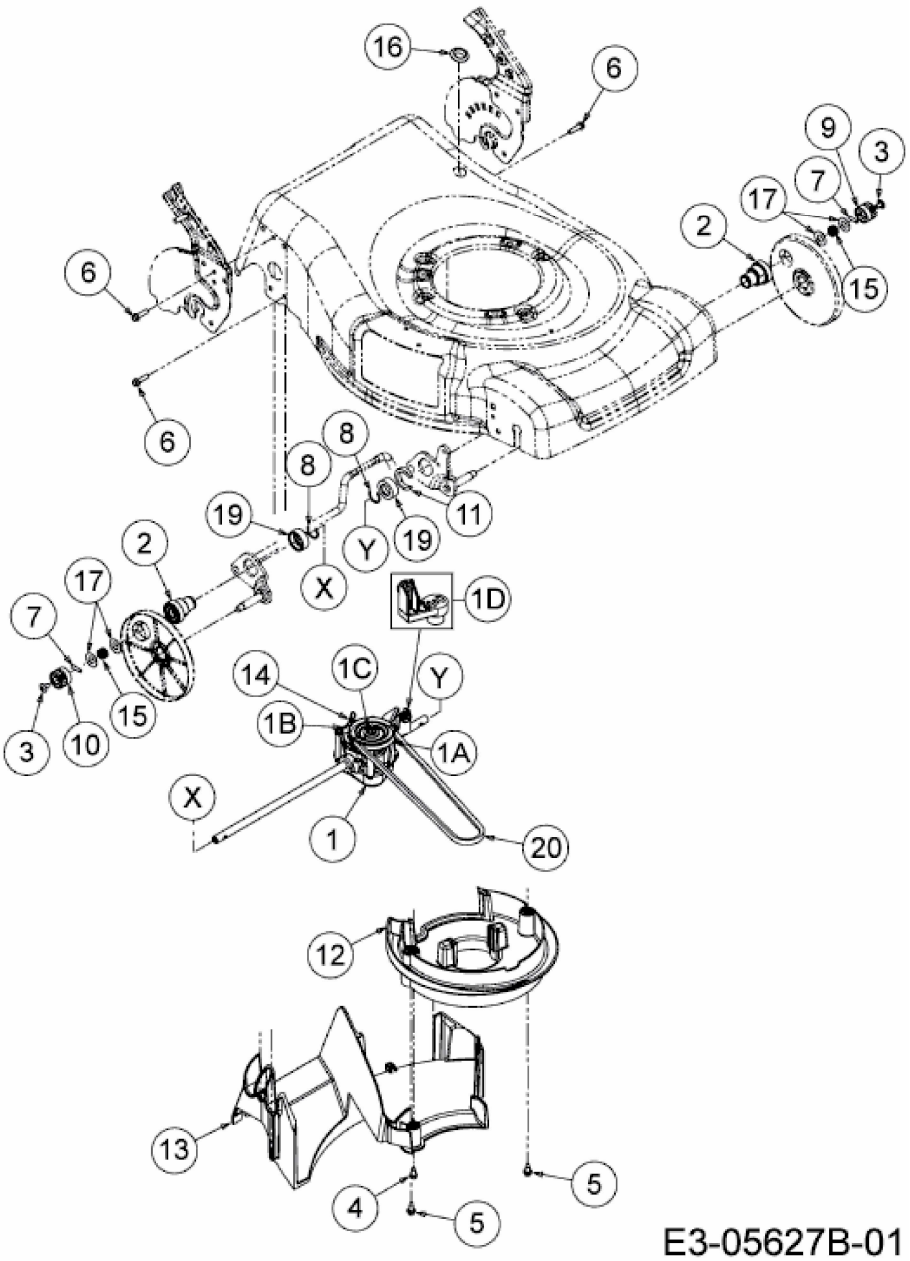MC 53 SPB > 12A-845L659 (2016) > GETRIEBE, KEILRIEMEN