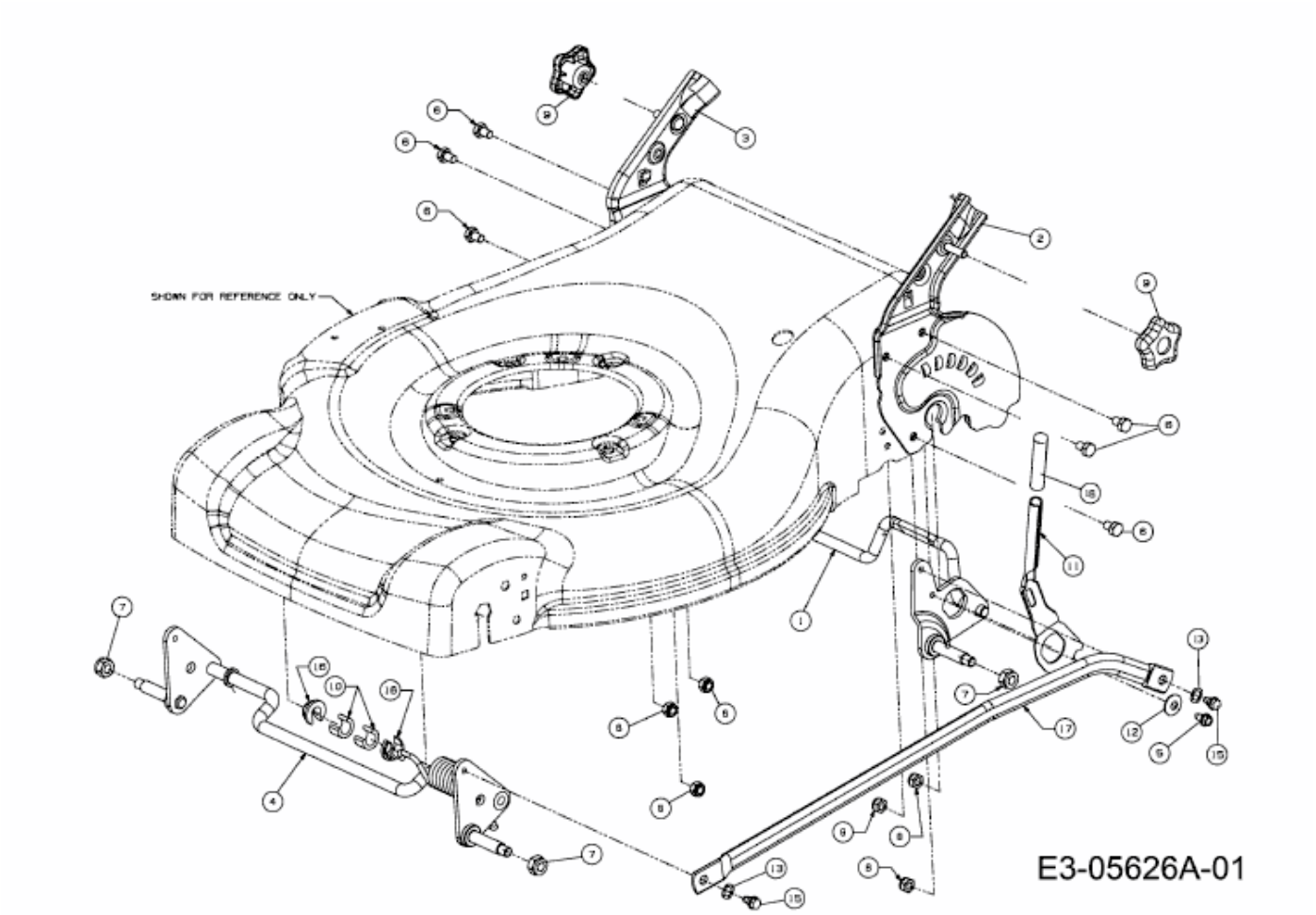53 SPKM > 12A-827D600 (2010) > SCHNITTHÖHENVERSTELLUNG