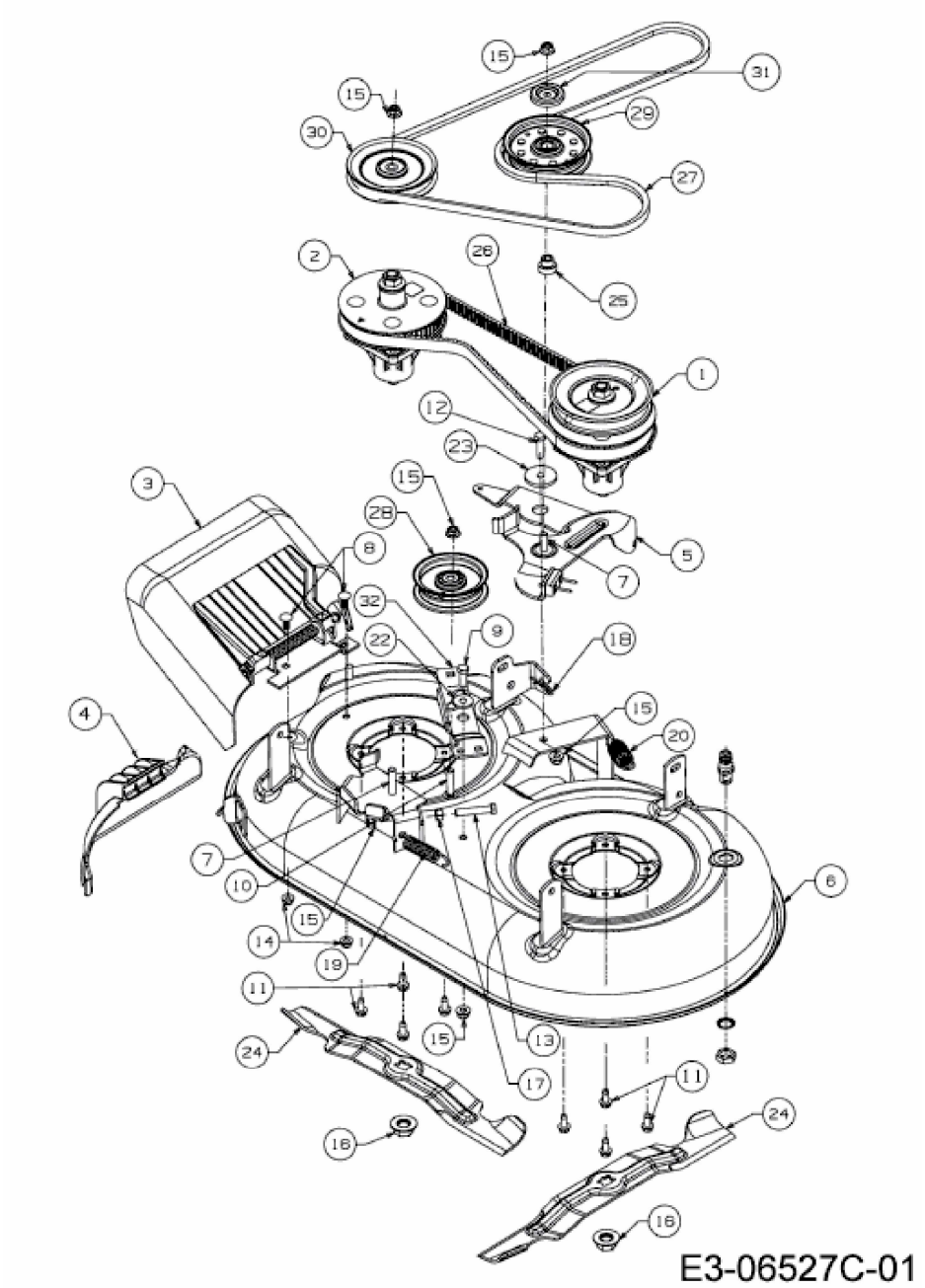WCM 84 > 12A-764T678 (2015) > MÄHWERK