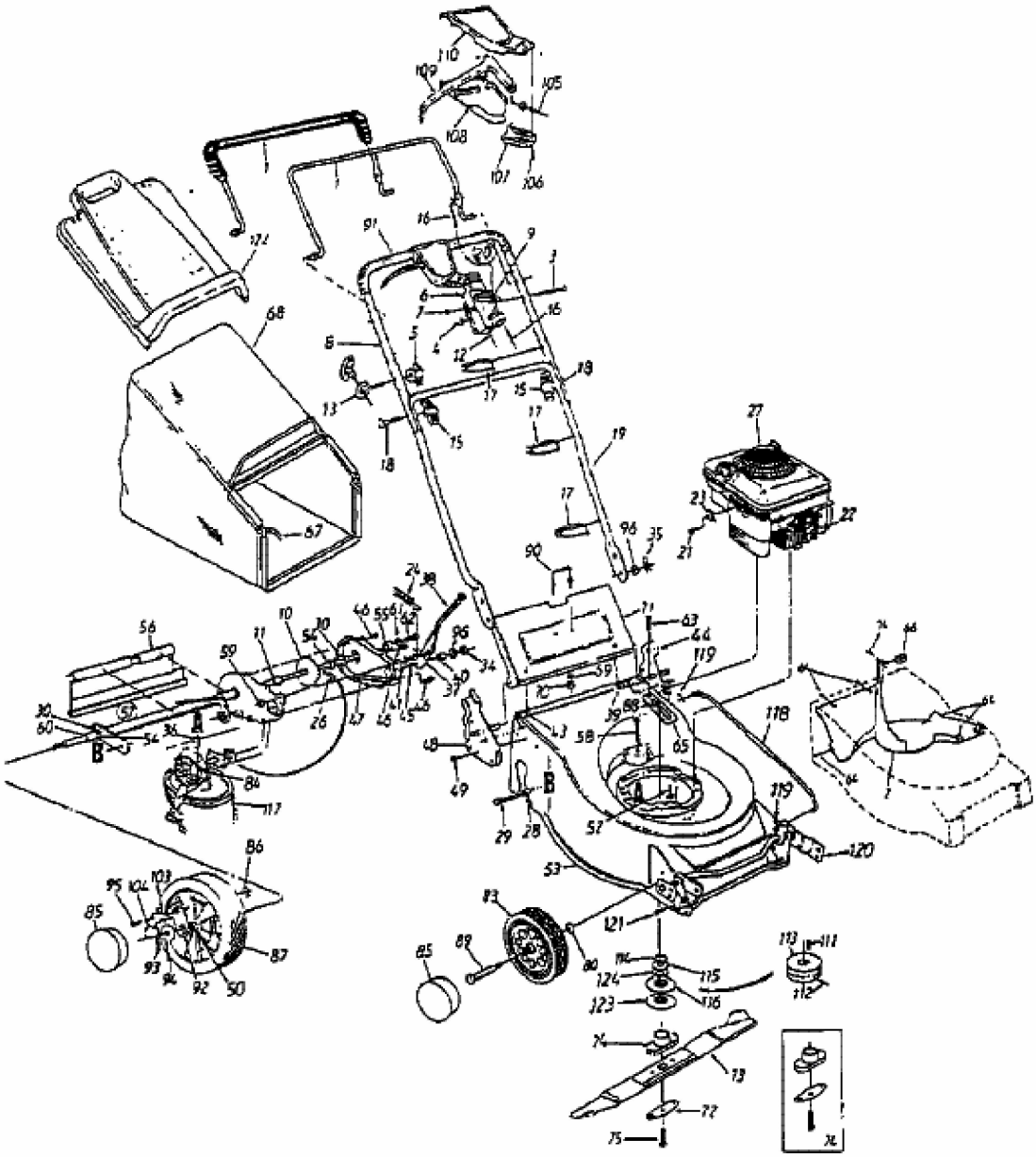GES 45 Q > 12A-694E678 (1998) > GRUNDGERÄT