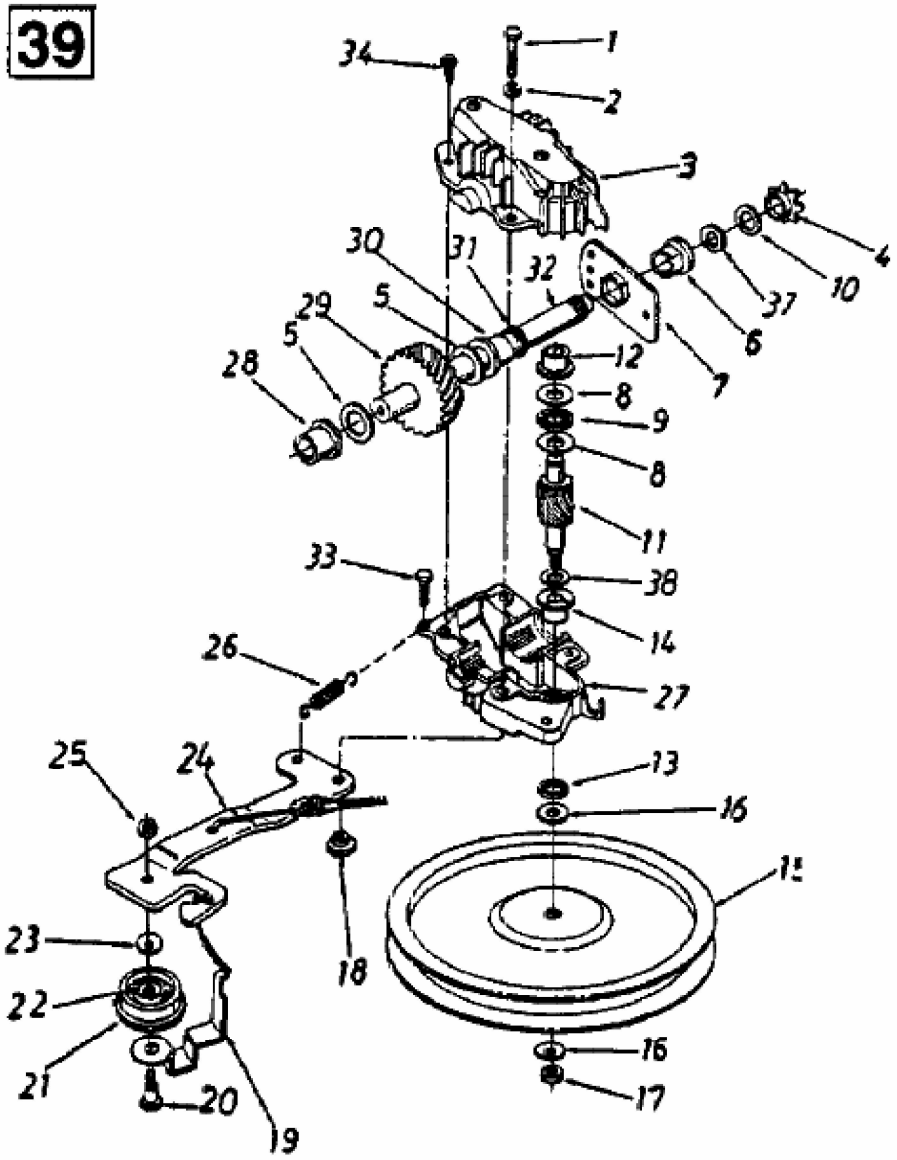
39
1
2
3
4
10
37
6
7
12
8
9
8
11
38
14
27
13
16
15
16
17
34
30
31
32
5
29
5
28
33
26
25
24
23
22
21
20
19
18