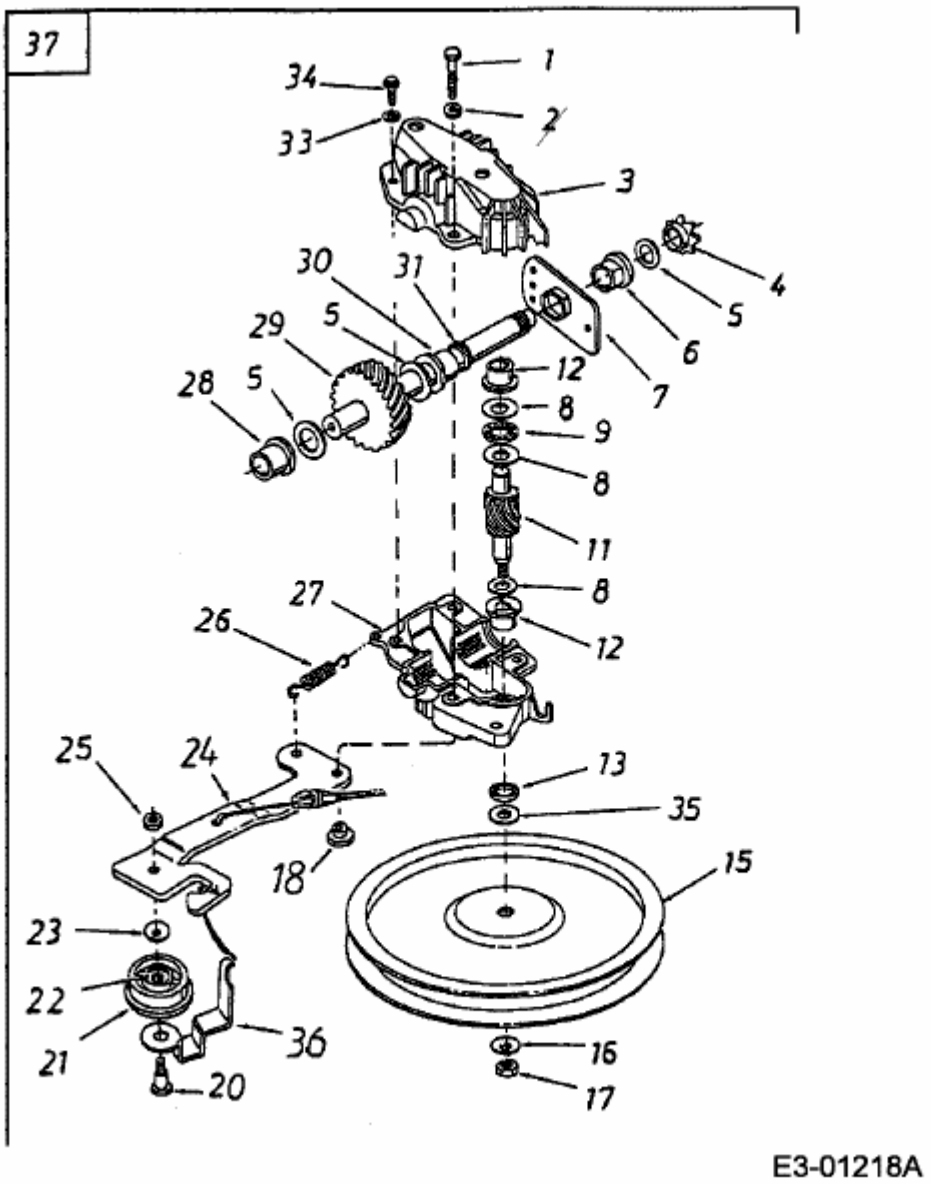
37
1
2
3
4
5
6
7
8
9
11
12
13
15
16
17
18
20
21
22
23
24
25
26
27
28
29
30
31
33
34
35
36
E3-01218A