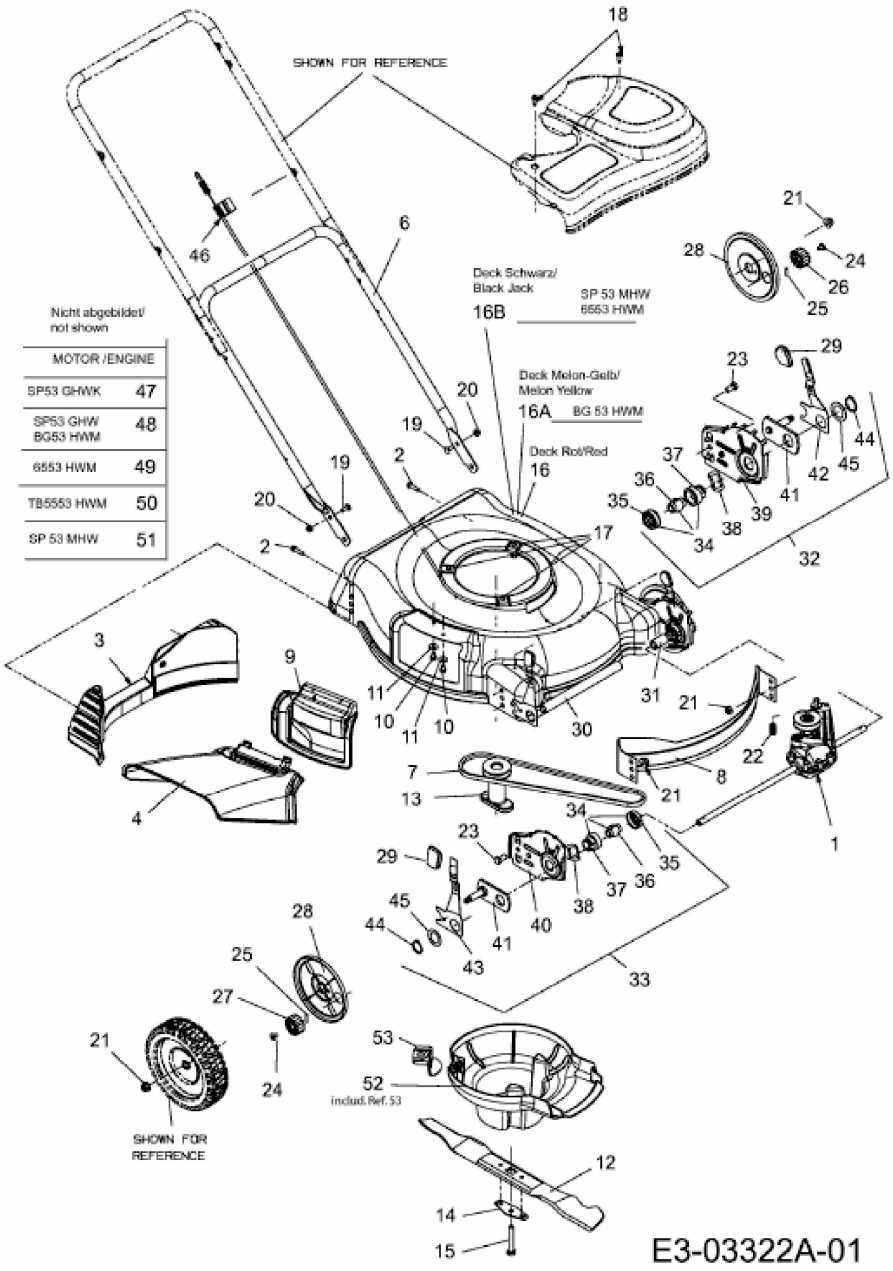SP 53 MHW > 12A-568T615 (2008) > GRUNDGERÄT