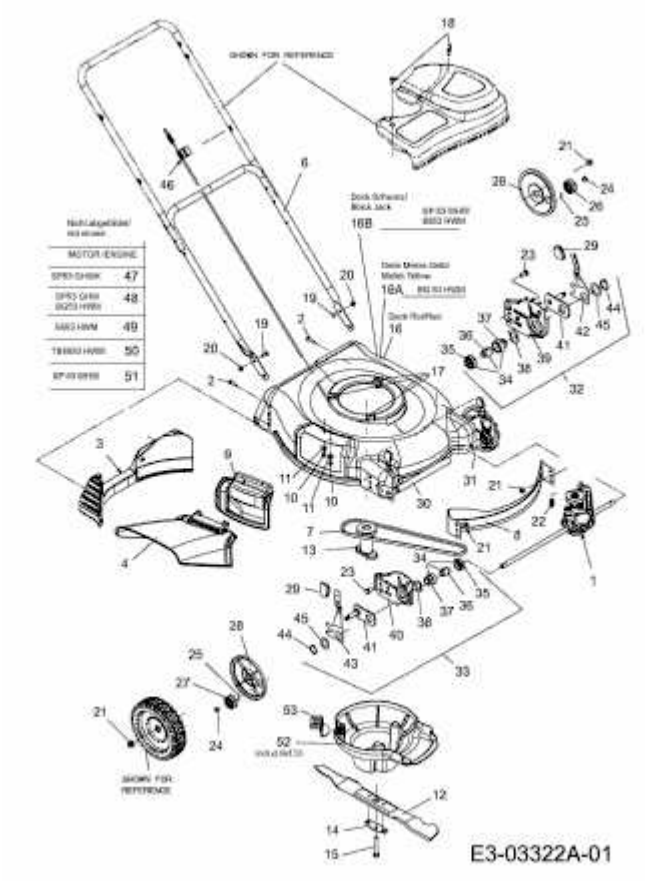BG 53 HWM > 12A-568E625 (2007) > GRUNDGERÄT