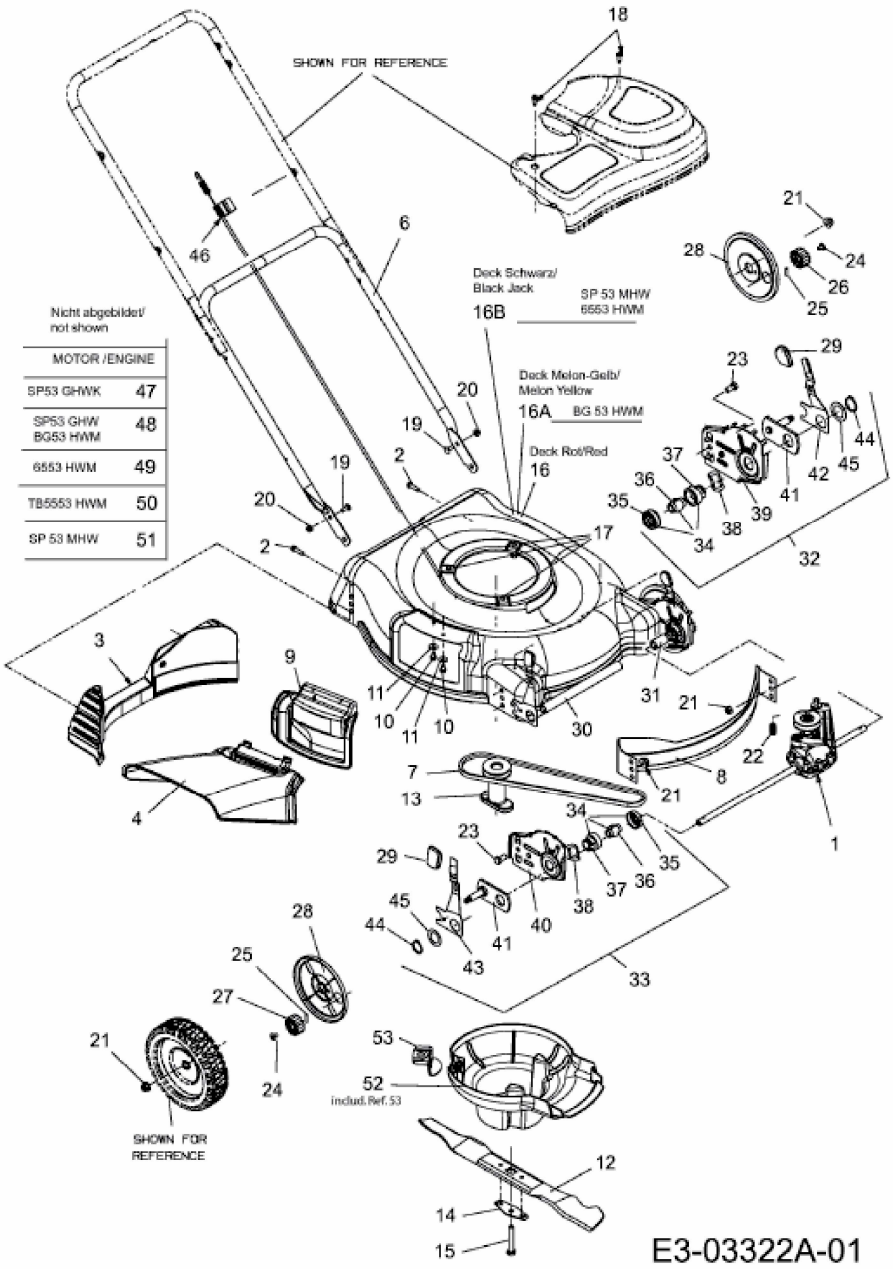SP 53 GHWK > 12A-567D678 (2007) > GRUNDGERÄT