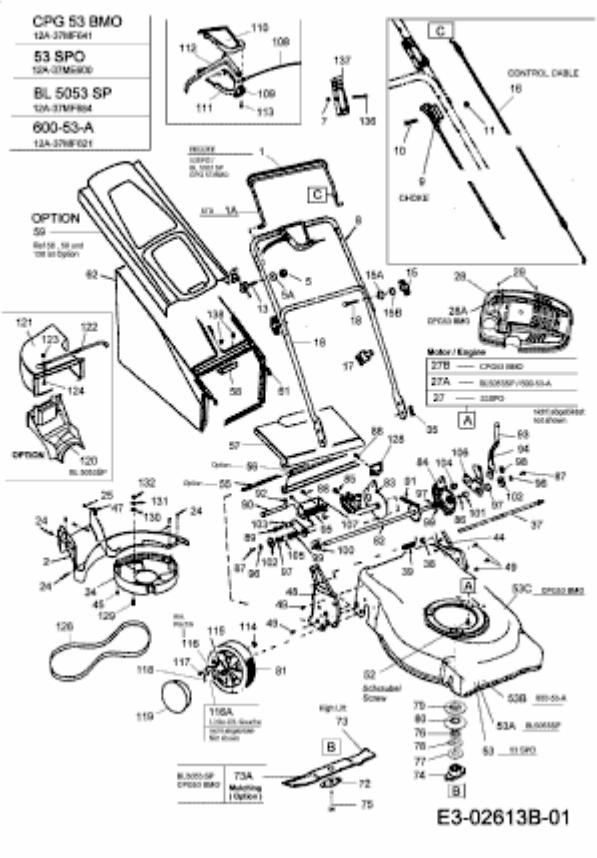12A-37MF684 (2007) > GRUNDGERÄT