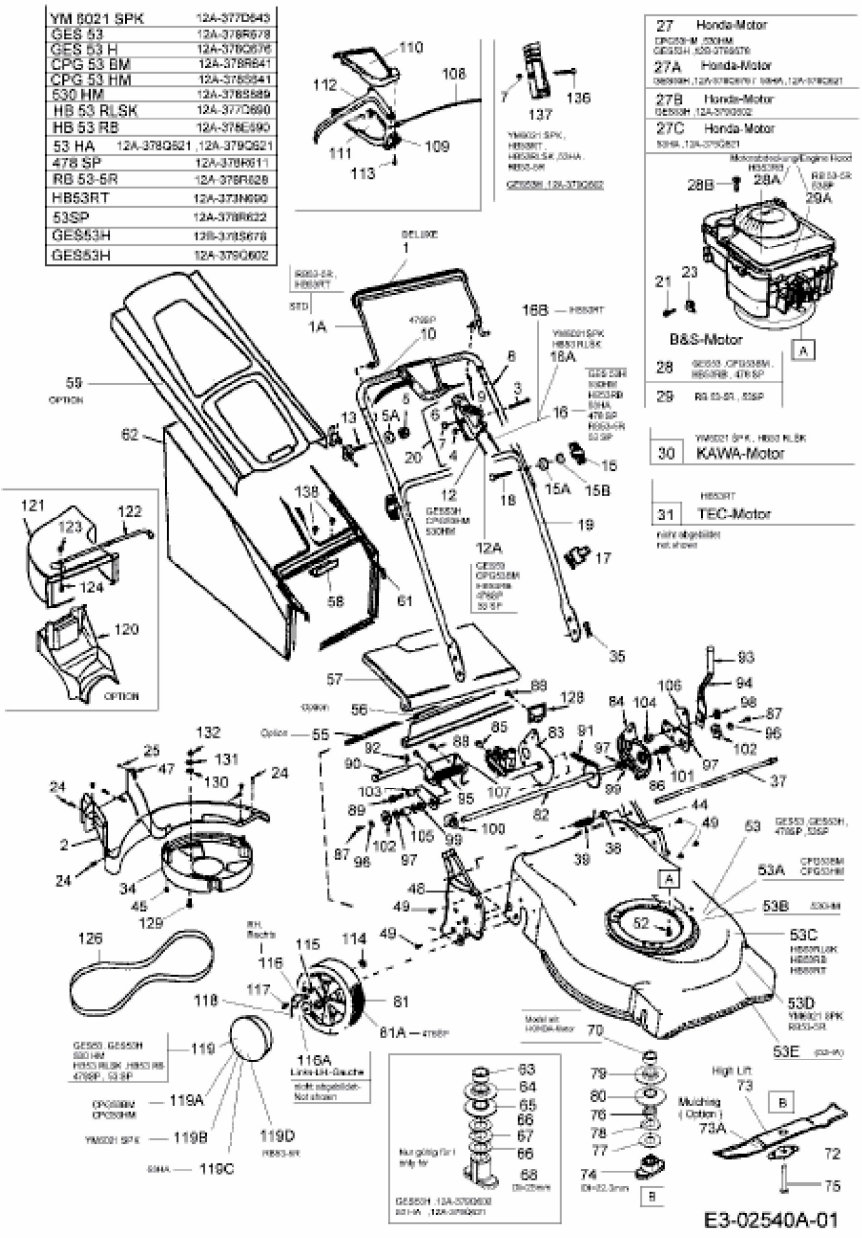GES 53 H > 12A-379Q602 (2005) > GRUNDGERÄT