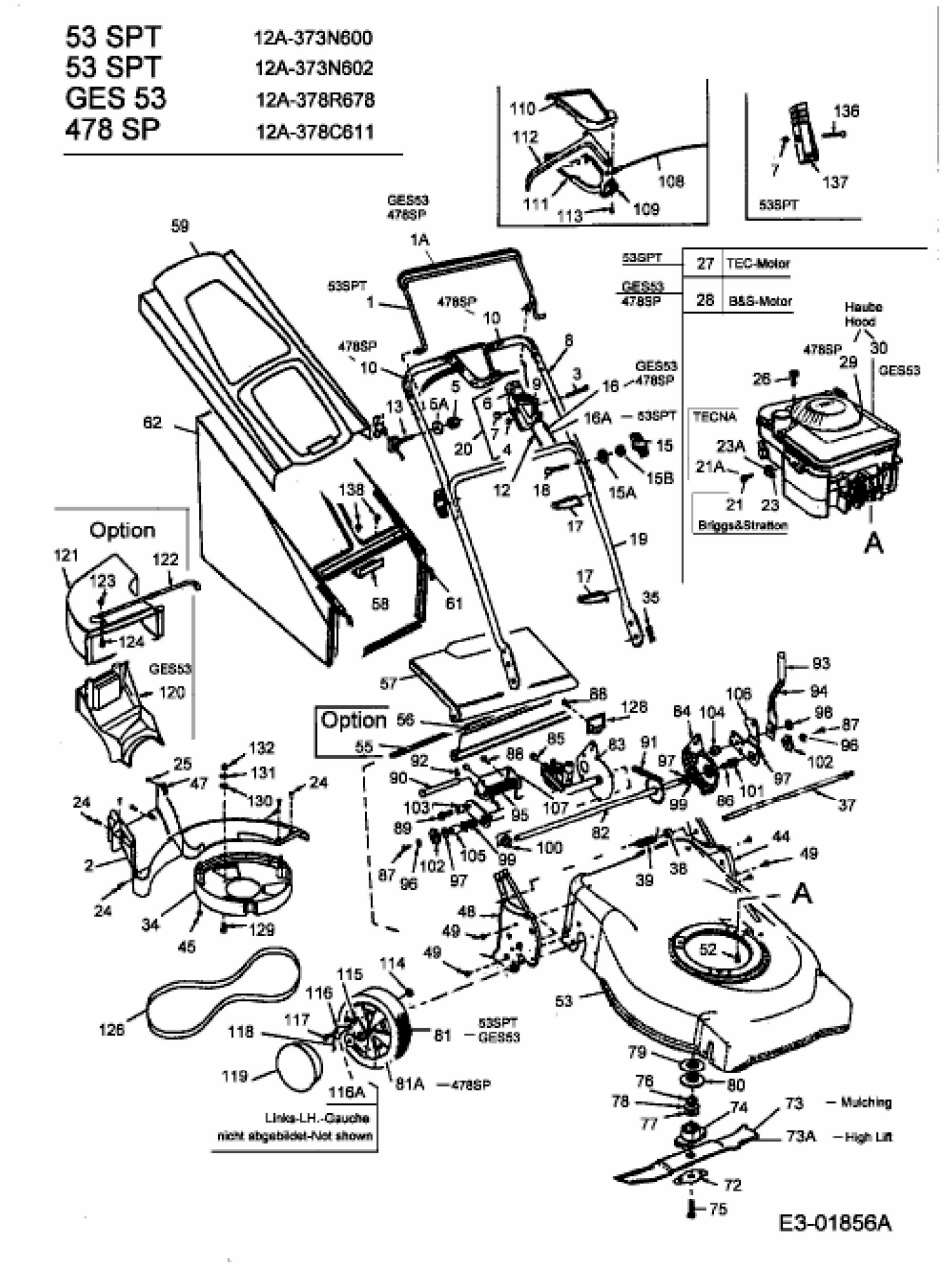GES 53 > 12A-378R678 (2003) > GRUNDGERÄT