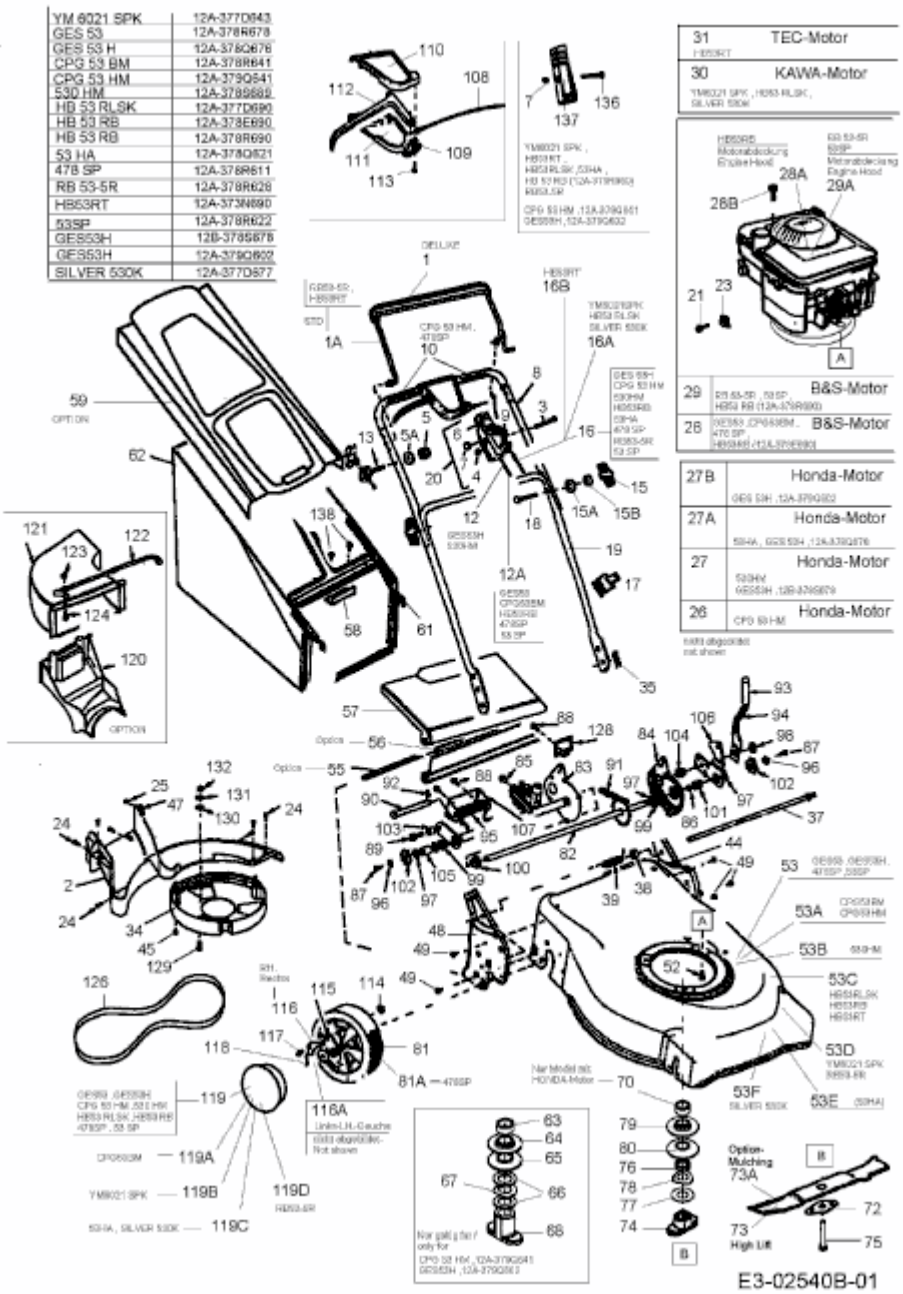12A-378R641 (2006) > GRUNDGERÄT