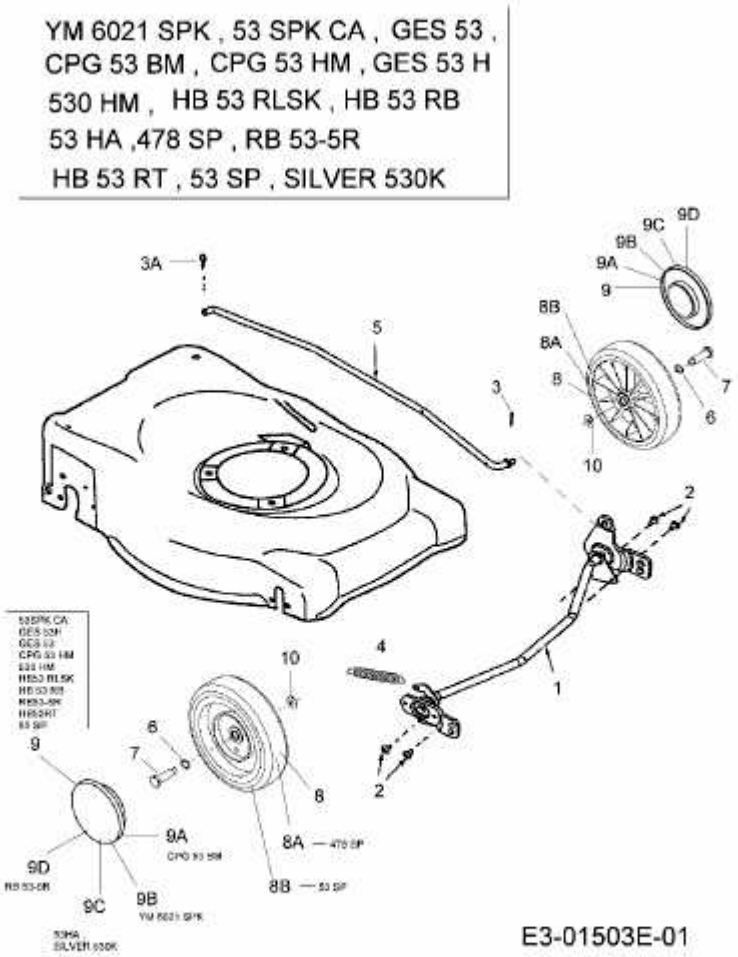HB 53 RB > 12A-378E690 (2005) > RAD VORNE, VORDERACHSE