BT 5300 M	**12A-378C601**
GES 53	**12A-378C678**
MOWER 21"	**12A-378N602**

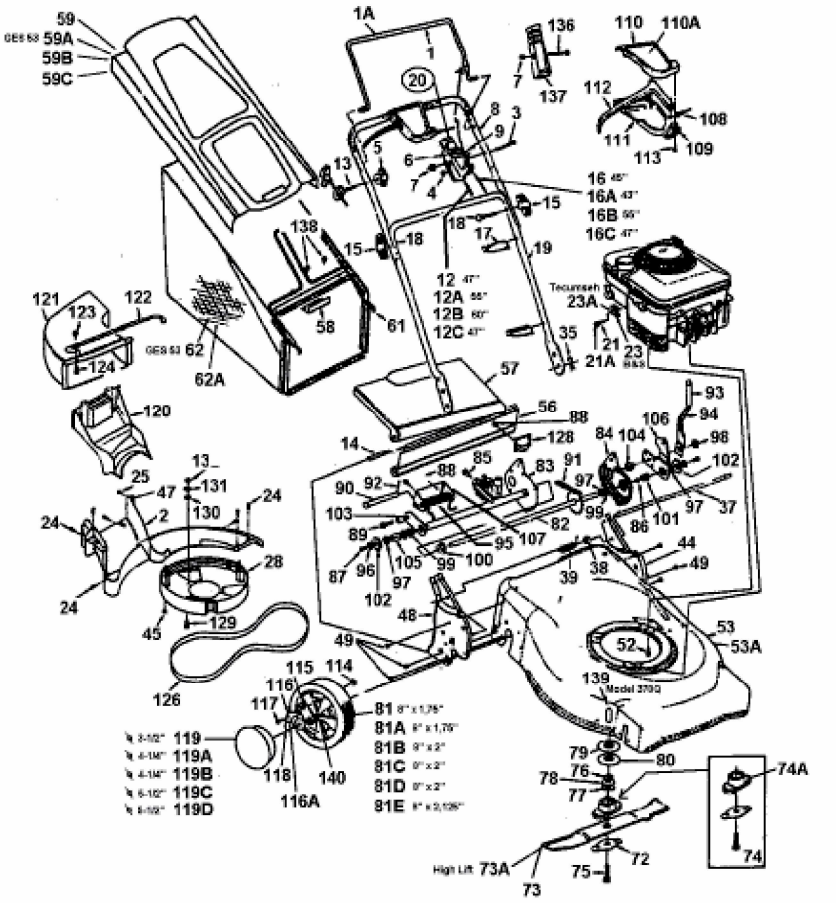

fig