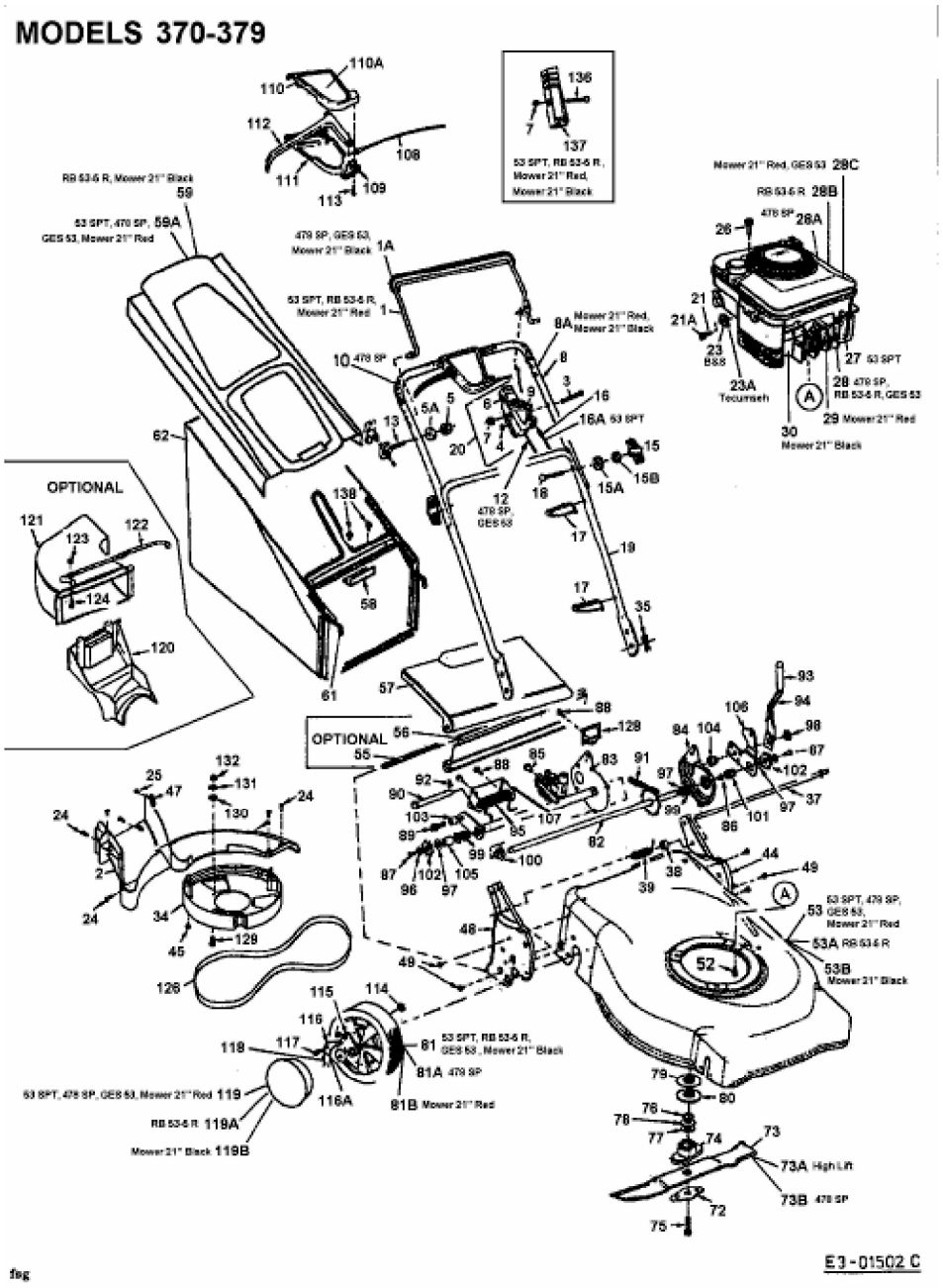
MODELS 370-379
OPTIONAL
OPTIONAL
E3-01502 C