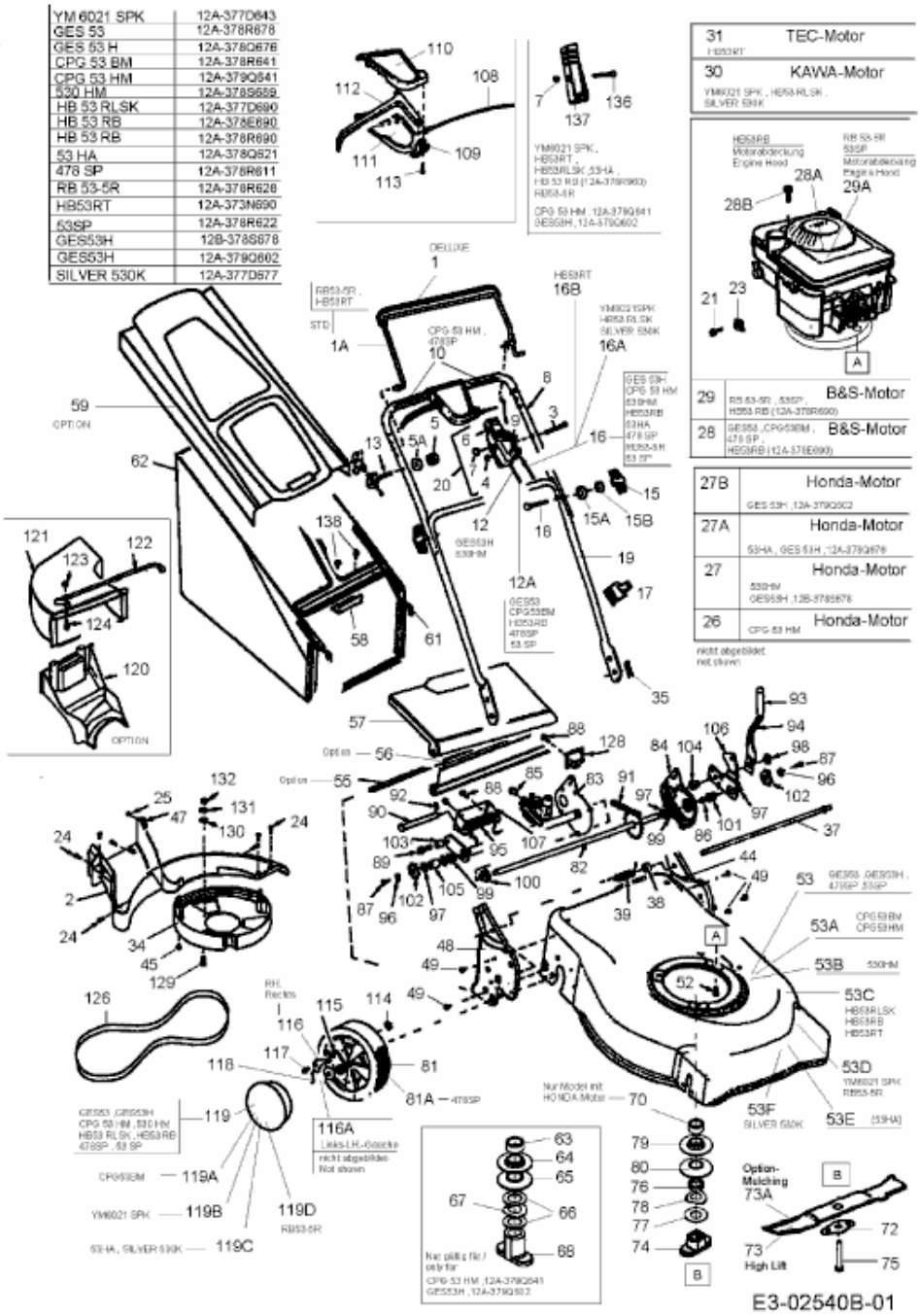53 SPK > 12A-377D600 (2006) > GRUNDGERÄT