B 48 HMAECO > 12A-129L694 (2011) > MÄHWERKSGEHÄUSE

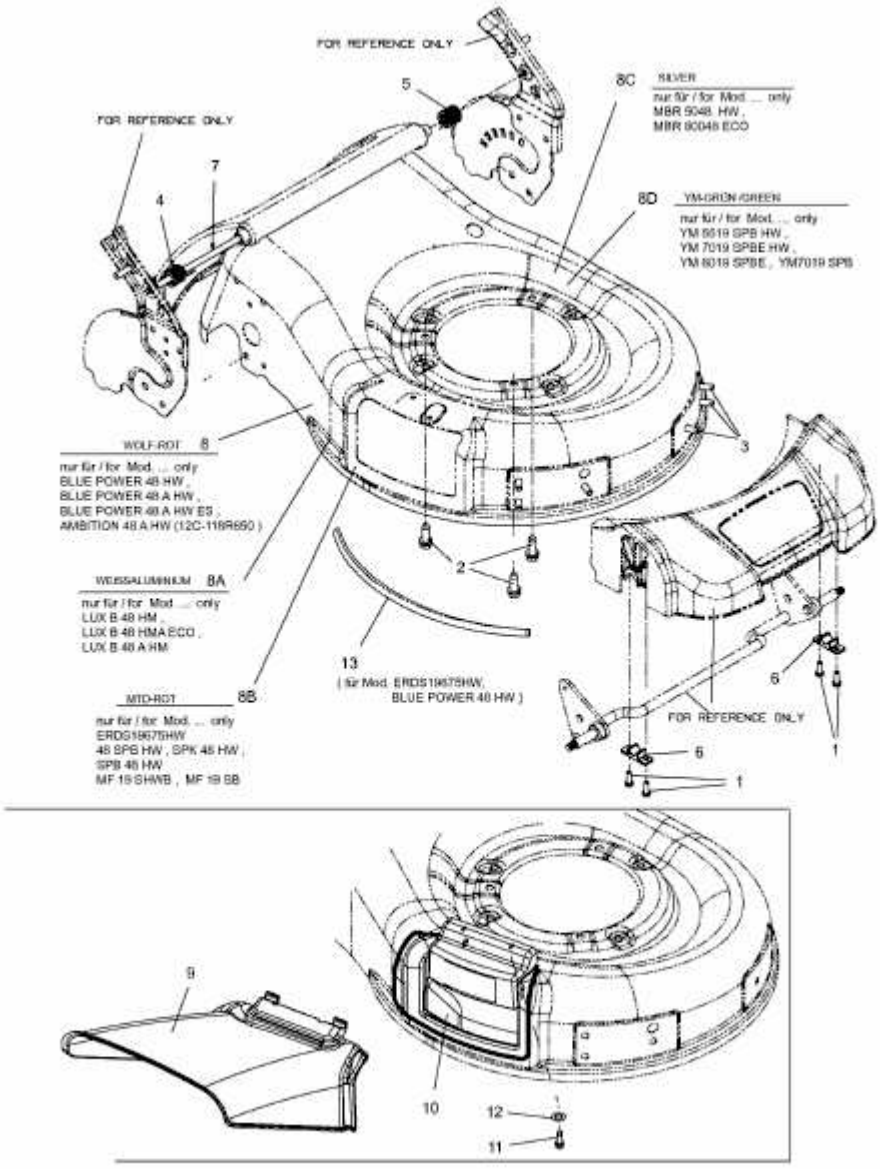

E3-05523A-01