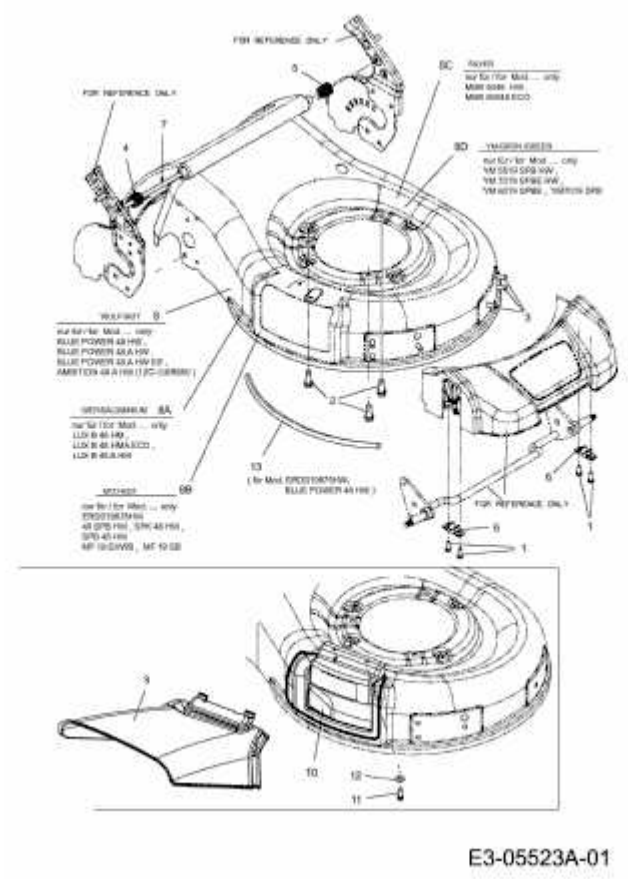MBR 5048 HW > 12A-128F668 (2012) > MÄHWERKSGEHÄUSE