5048 BHW > 12A-128F668 (2009) > MÄHWERKSGEHÄUSE, SCHNITTHÖHENVERSTELLUNG

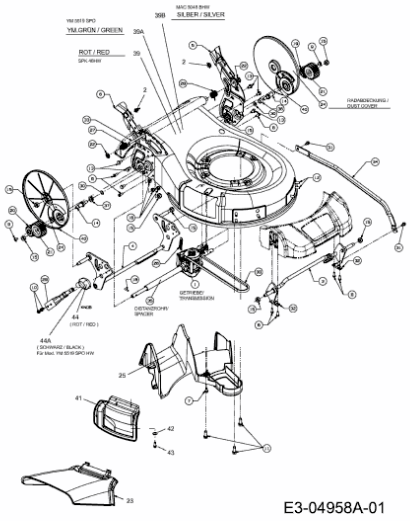

E3-04958A-01