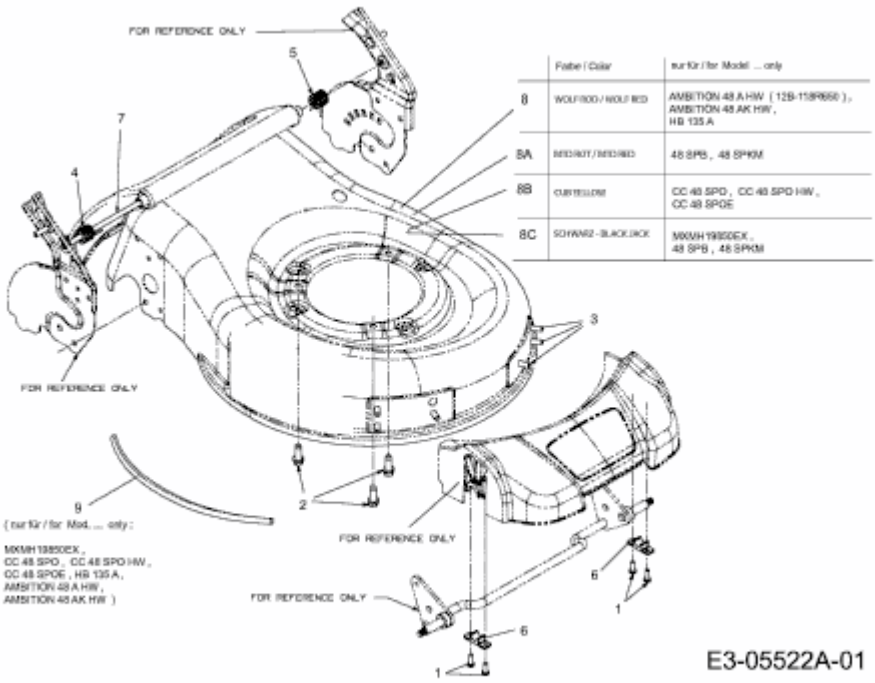BG 48 SPHM > 12A-11CQ625 (2010) > MÄHWERKSGEHÄUSE