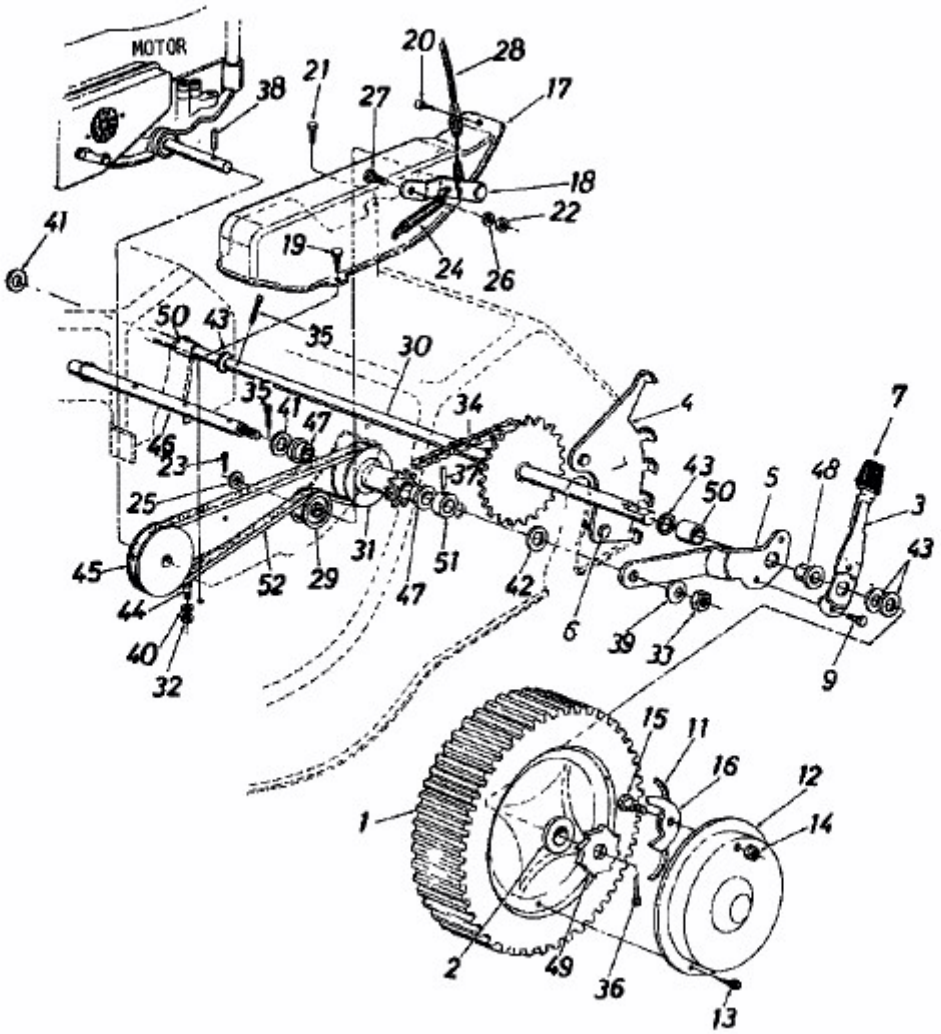127-3590 (1987) > FAHRANTRIEB, RÄDER