**Modelle 478 und E478**
**Models 478 and E478**
**Models 478 et E478**

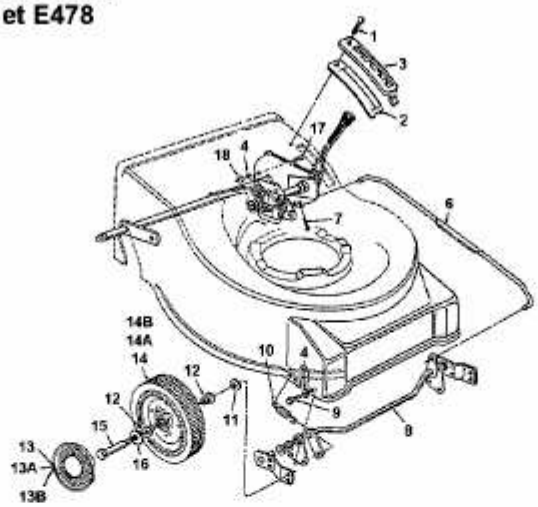


A1996-5442-01