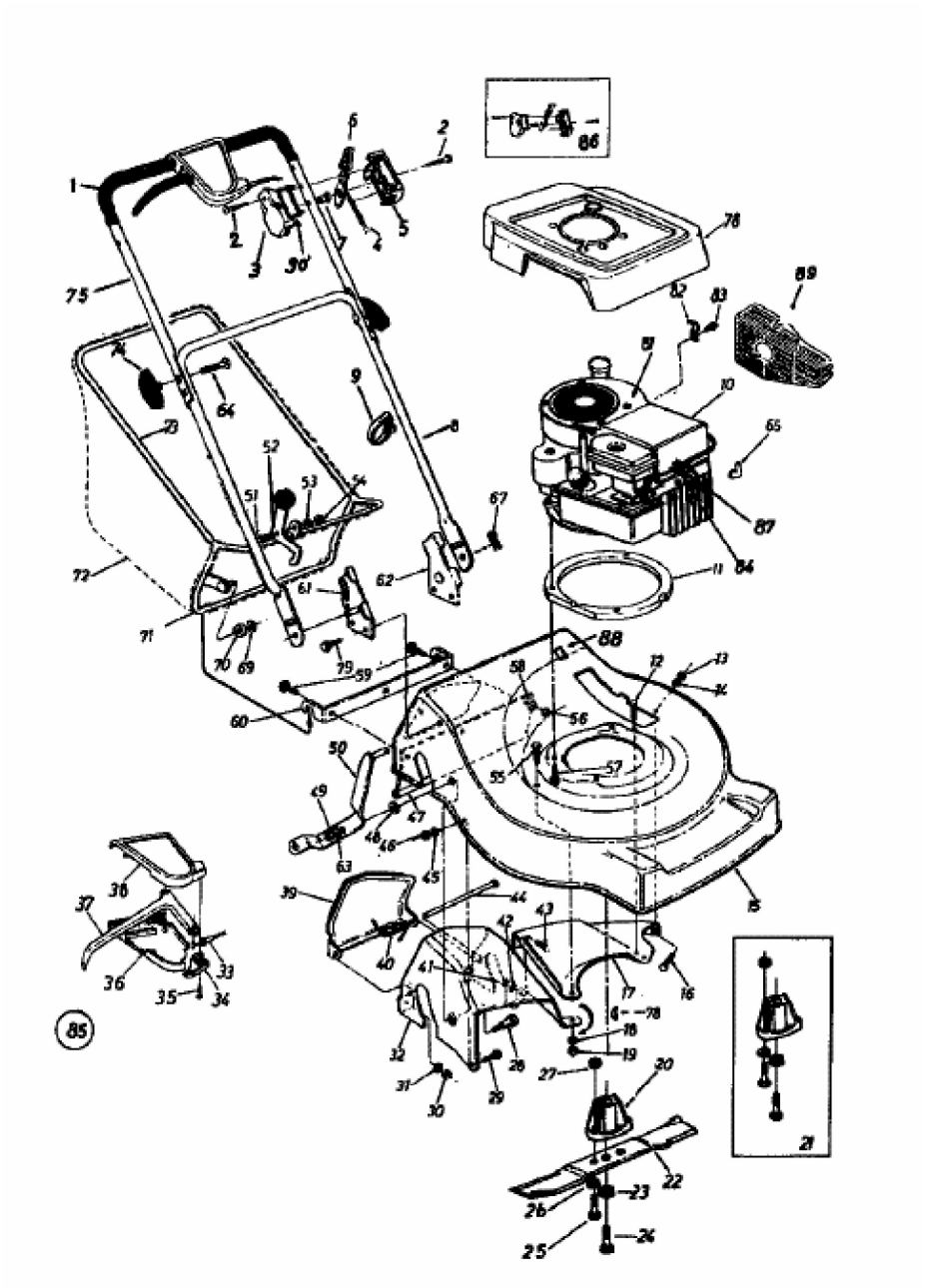REX-COMBI 51 SSL > 126-3580 (1986) > GRUNDGERÄT