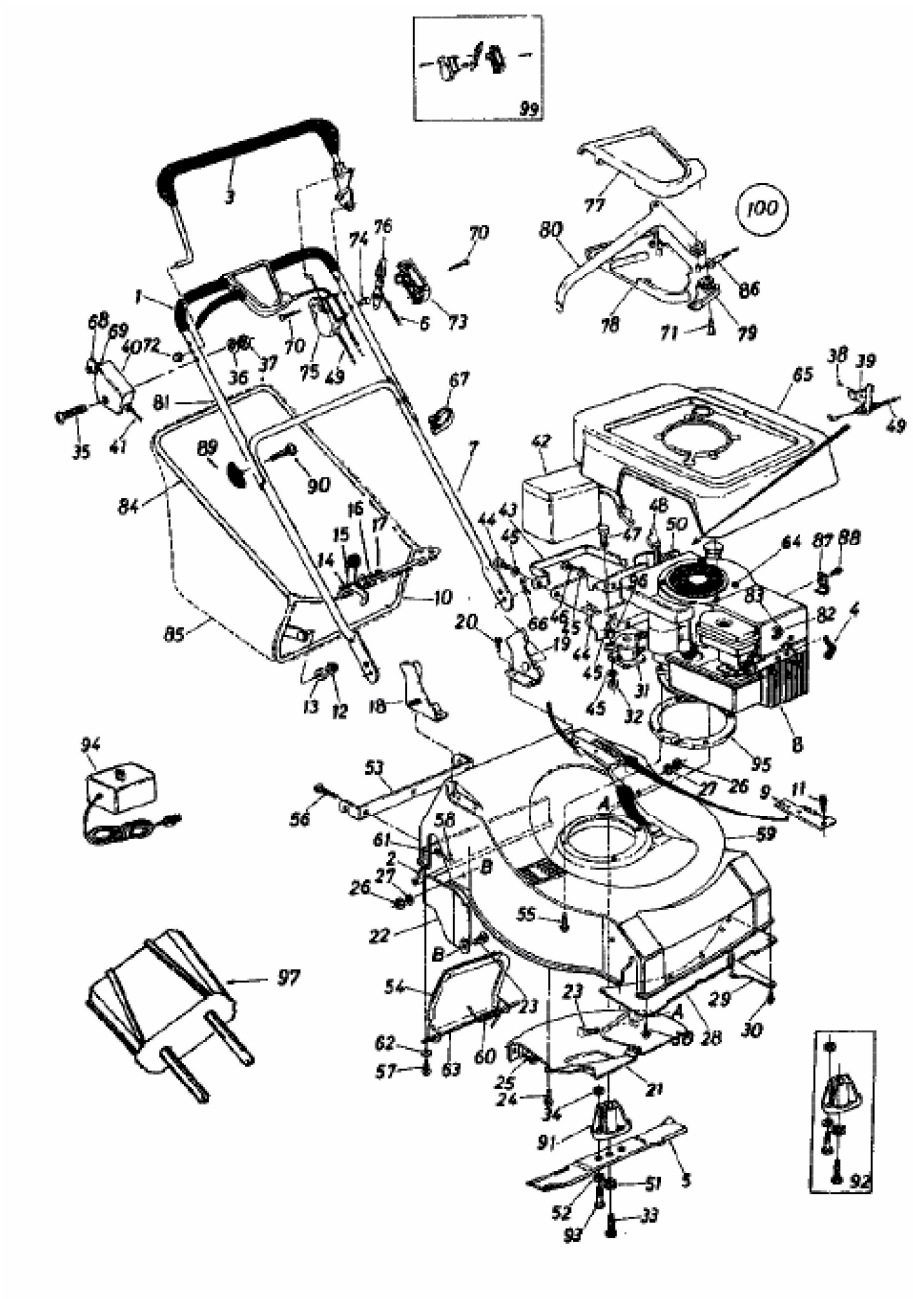REX-SUPER 56 ESSL > 125-3770 (1985) > GRUNDGERÄT