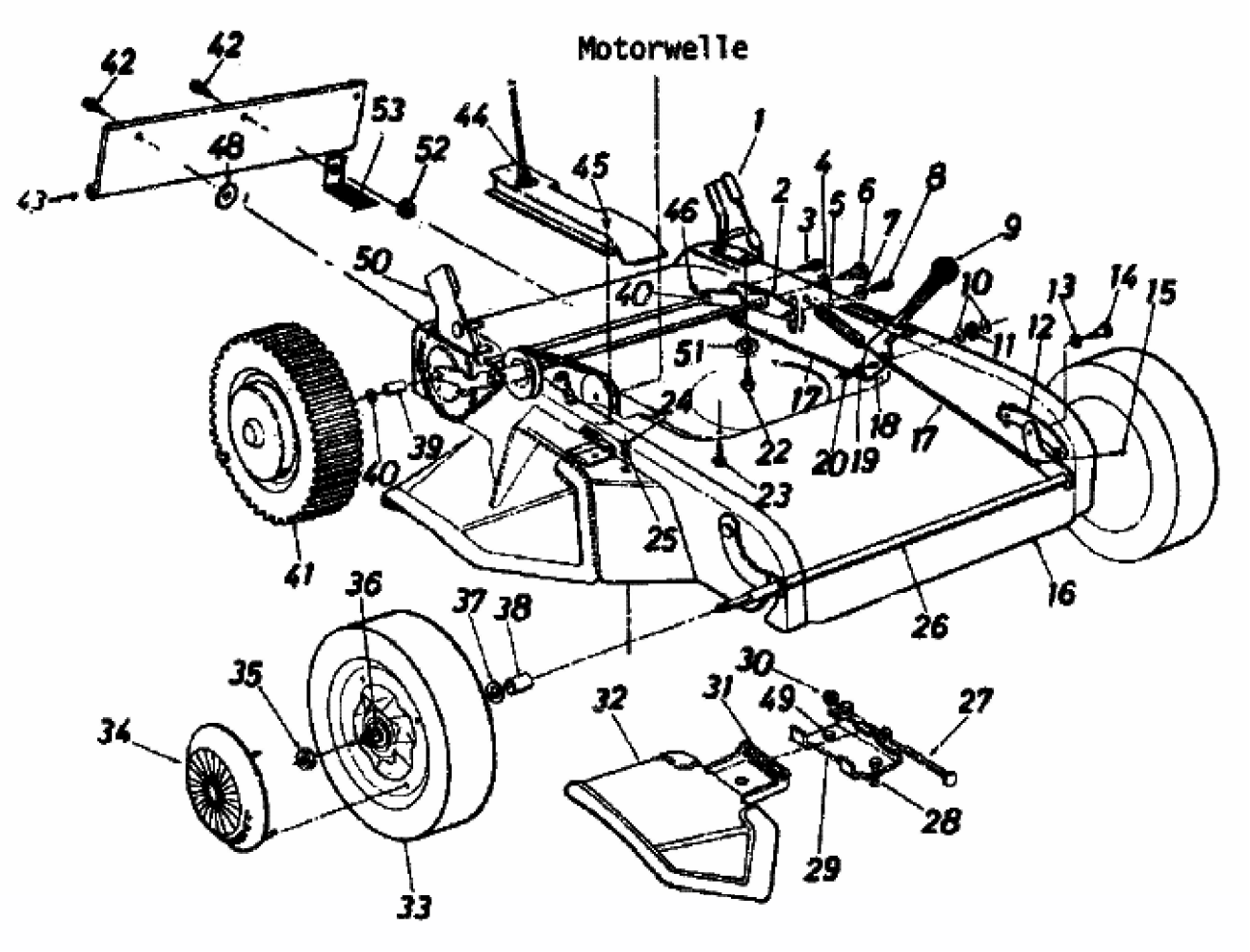
Motorwelle
42
42
53
44
48
52
45
1
43
46
2
4
3
5
6
8
7
9
50
40
10
13
14
15
11
12
51
24
12
18
17
22
20
19
39
40
23
25
41
36
37
38
16
26
35
30
31
49
27
32
34
28
29
33