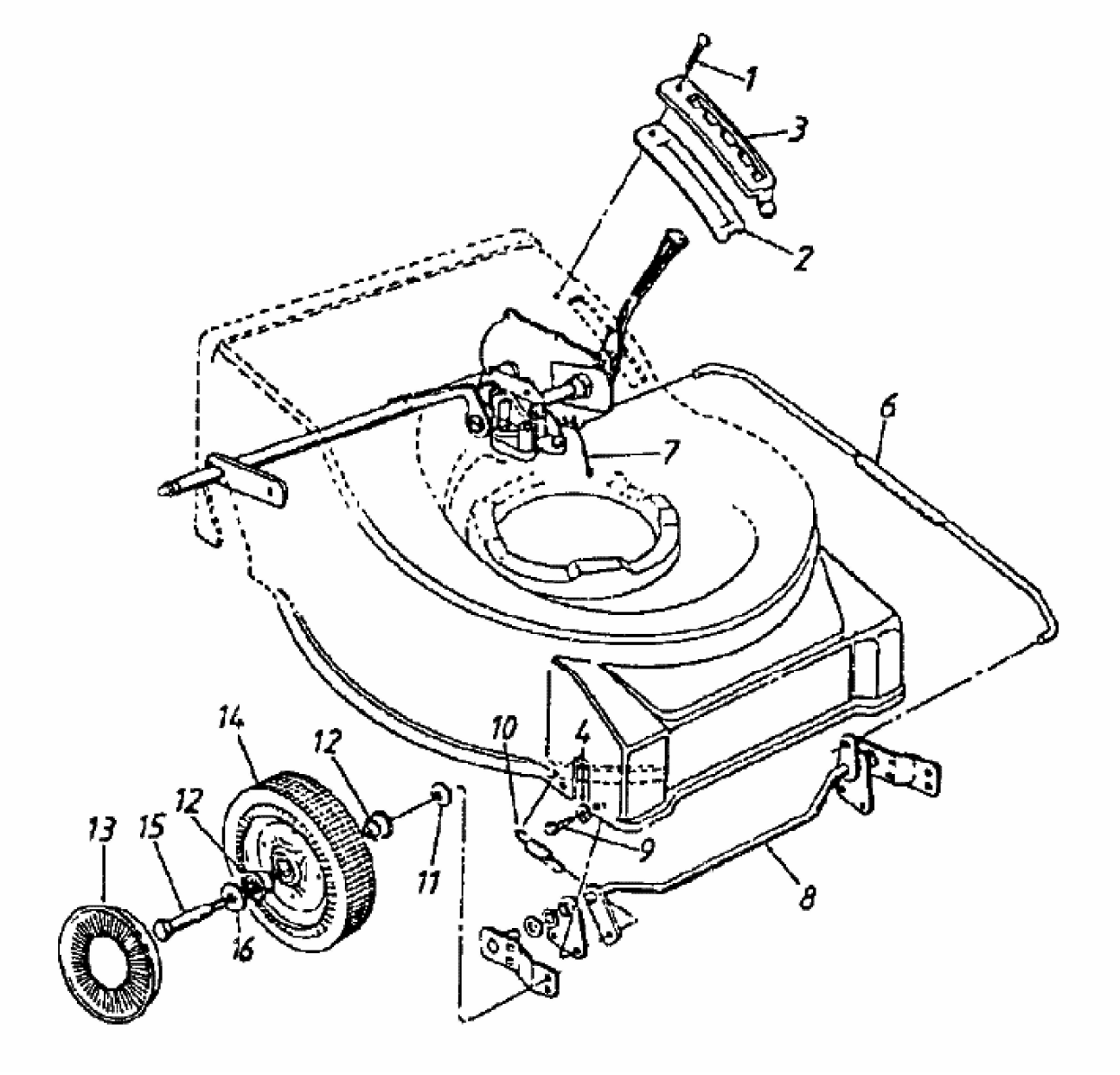
1
3
2
6
7
14
12
10
4
12
13
15
9
11
8
16