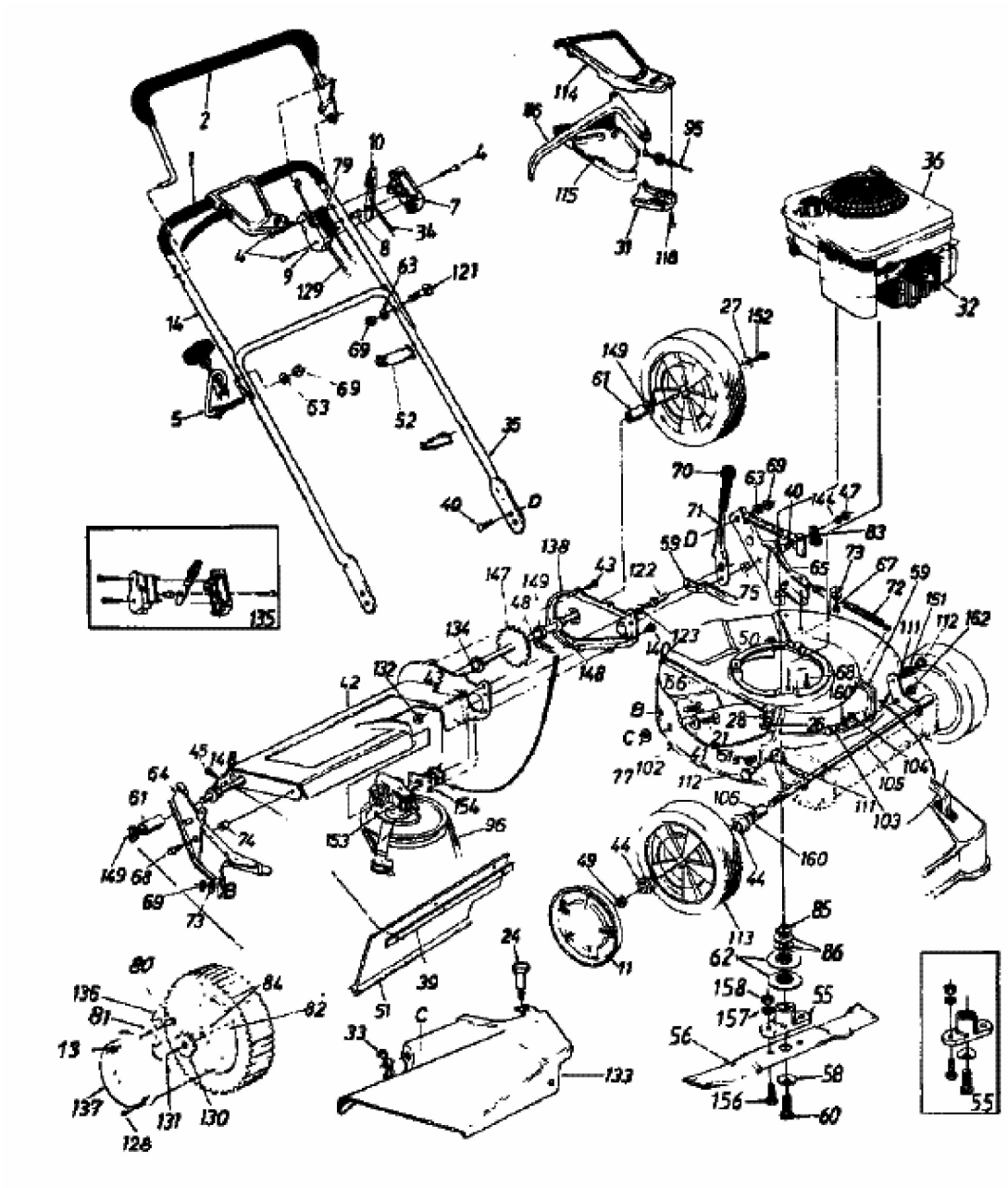ROTOMAX 53 S > 120-826R (1990) > GRUNDGERÄT