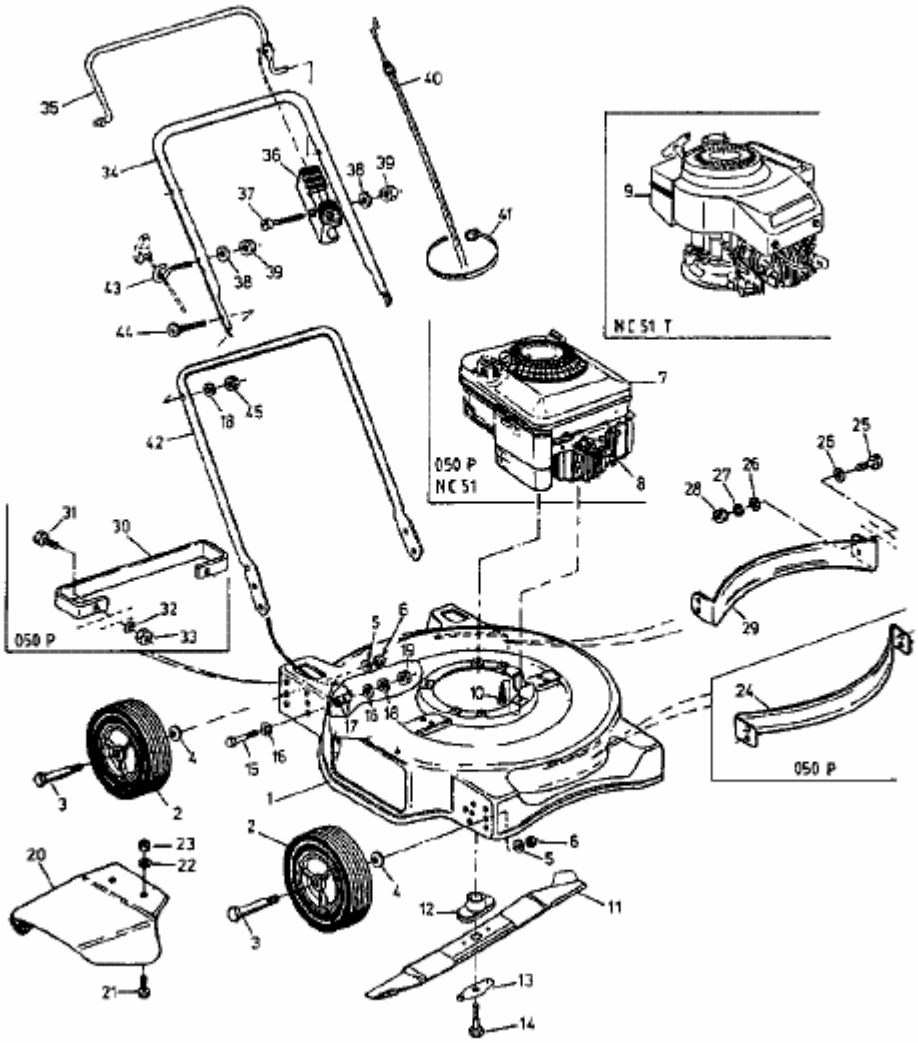NC 51 T > 11X-051A602 (2000) > GRUNDGERÄT